PIONEER®
The Art of Entertainment

Bedienungsanleitung
Istruzioni per l'uso

SX-P830
SX-P730
STEREO-RECEIVER
SINTOAMPLIFICATORE STEREO

SP-P830
KLANGFELDPROZESSOR
ELABORATORE DEL CAMPO SONORO

GR-P730
KLANGBILD-CONTROLLER
CONTROLLORE DELL'IMMAGINE SONORA

CT-P830WR
CT-P730WR
DOPPEL-STEREO-CASSETTENDECK
DECK STEREO PER CASSETTE, A DOPPIA MECCANICA

S-P930
S-P730
LAUTSPRECHERSYSTEM
SISTEMA DEGLI ALTOPARLANTI

Deutsch

Italiano

IMPORTANT

The lightning flash with arrowhead, within an equilateral triangle, is intended to alert the user to the presence of uninsulated "dangerous voltage" within the product's enclosure that may be of sufficient magnitude to constitute a risk of electric shock to persons.

CAUTION:
TO PREVENT THE RISK OF ELECTRIC SHOCK, DO NOT REMOVE COVER (OR BACK). NO USER-SERVICEABLE PARTS INSIDE. REFER SERVICING TO QUALIFIED SERVICE PERSONNEL.

The exclamation point within an equilateral triangle is intended to alert the user to the presence of important operating and maintenance (servicing) instructions in the literature accompanying the appliance.

WARNUNG: UM EINEN BRAND ODER STROMSCHLAG ZU VERMEIDEN, DIESES GERÄT NICHT REGEN ODER FEUCHTIGKEIT AUSSETZEN.

"Dieses Produkt entspricht den Funkentstörvorschriften der EG (87/308/EEC)".

Wir danken Ihnen für den Kauf dieses Pioneer-Produkts. Lesen Sie sich bitte diese Bedienungsanleitung durch. Dann wissen Sie, wie Sie Ihr Gerät richtig bedienen. Bewahren Sie sie an einem sicheren Platz auf, um auch zukünftig nachschlagen zu können.
In manchen Ländern oder Verkaufsgebieten weichen die Ausführungen von Netzstecker oder Netzsteckdose u.U. von den in den Abbildungen gezeigten ab; die Anschluß- und Bedienungsverfahren des Gerätes sind jedoch gleich.

Für Cassettendeck und CD-Spieler:
Dieses Gerät entspricht als Einzelgerät den Bedingungen der AmtsbltVfg. (1045/1984 und/oder 1046/1984). Es muß jedoch sichergestellt sein, daß diese Bedingungen auch von der Gesamtanlage, in der dieses Gerät eingesetzt wird, eingehalten werden.

VORSICHT MIT DEM NETZKABEL

Fassen Sie das Netzkabel immer am Stecker. Ziehen Sie nicht am Kabel selbst, und fassen Sie das Netzkabel niemals mit nassen Händen an, da dies einen Kurzschluß oder elektrischen Schlag verursachen kann. Stellen Sie nicht das Gerät, Möbelstücke o.ä. auf das Netzkabel; sehen Sie auch zu, daß es nicht eingeklemmt wird. Machen Sie niemals einen Knoten in das Netzkabel, und binden Sie es nicht mit anderen Kabeln. Das Netzkabel sollte so gelegt werden, daß niemand darauf tritt. Ein beschädigtes Netzkabel kann einen Brand oder elektrischen Schlag verursachen. Prüfen Sie das Netzkabel von Zeit zu Zeit. Sollte es beschädigt sein, wenden Sie sich an Ihre nächste autorisierte PIONEER-Kundendienststelle oder Ihren Händler, um es zu ersetzen.

INHALTSVERZEICHNIS

VORSICHTSHINWEISE ZUM BETRIEB 4
VOR INBETRIEBNAHME 5
AUFSTELLEN DES SYSTEMS 6
GRUNDLEGENDE ANSCHLÜSSE 7
ANTENNENANSCHLÜSSE 10
ANSCHLÜSSE AN DER RÜCKWAND 12
BEDIENUNGSELEMENTE AN DER VORDERSEITE 14
ANZEIGENTEIL 27
HANDHABUNG VON CASSETTENBÄNDERN 29
GRUNDLEGENDER BETRIEB 31
- EINSTELLEN DER UHR 31
- VORBEREITUNG 32
- TUNER-BETRIEB 32
- SPEICHERN VON SENDERN 34
- EMPFANG VON FESTSENDERN 36
- CASSETTENDECK-BETRIEB 37
- AUFNAHME AUF CASSETTENBAND 38
- APSC (Automatische Pegelspitzenanpassung) 41

CASSETTENDECK-LEITFADEN 43
- FORTLAUFENDE CASSETTENDECK-WIEDERGABE 43
- TITELSUCHE 44
- ÜBERSPIELEN VON BÄNDERN 45

A.S.E.S. (Automatisches Synchron-Editiersystem) 47
- GEBRAUCH VON FADE EDIT ODER DISCO EDIT 48
- GEBRAUCH VON FINE EDIT 49

KLANGFELD-STEUERUNG 51
- FEINABSTIMMUNG DER KLANGQUALITÄT 53
- SPEICHERN EINES SELBST ERZEUGTEN KLANGFELDS 54
- ABRUF EINES GESPEICHERTEN KLANGFELDS 55

SPEICHERN HÄUFIG VERWENDETER EINSTELLUNGEN (INTELLIGENTER BETRIEB) 56
SURROUND- UND STEREO WIDE-FUNKTIONEN 59
AUSSCHALT-TIMER 60
TIMER-WIEDERGABE 61
TIMER-AUFNAHME 64
WARTUNG 68
FEHLERSUCHE 70
TECHNISCHE DATEN 76

AVVERTENZA: **PER EVITARE IL RISCHIO DI FIAMME O SCOSSE ELETTRICHE, NON ESPORRE QUESTO APPARECCHIO ALLA PIOGGIA O ALL'UMIDITÀ.**

"Questo apparato è conforme al D.M. 13 Apr. 89 (Dir. 87/308/CEE)".

Grazie per aver acquistato questo prodotto Pioneer. Leggere attentamente questo manuale di istruzioni per familiarizzarsi con l'uso dell'apparecchio. Conservare poi il manuale per ogni eventuale futuro riferimento.
I modelli disponibili in alcuni Paesi o regioni possono avere la forma della spina del cavo d'alimentazione e della presa ausiliaria di corrente diversa da quella mostrata nelle illustrazioni, ma il loro modo di collegamento e funzionamento è lo stesso.

AVVERTIMENTO RIGUARDANTE IL FILO DI ALIMENTAZIONE

Prendete sempre il filo di alimentazione per la spina. Non tiratelo mai agendo per il filo stesso e non toccate mai il filo con le mani bagnati, perchè questo potrebbe causare cortocircuiti o scosse elettriche. Non collocate l'unità, oppure dei mobili sopra il filo di alimentazione e controllate che lo stesso non sia premuto. Non annodate mai il filo di alimentazione nè collegatelo con altri fili. I fili di alimentazione devono essere collocati in tal modo che non saranno calpestati. Un filo di alimentazione danneggiato potrebbe causare incendi o scosse elettriche. Controllate il filo di alimentazione regolarmente. Quando localizzate un eventuale danno, rivolgetevi al più vicino centro assistenza autorizzato della PIONEER oppure al vostro rivenditore per la sostituzione del filo di alimentazione.

INDICE

PRECAUZIONI INIZIALI 4
PRIMA DELL'USO 5
INSTALLAZIONE DEL SISTEMA 6
COLLEGAMENTI PRINCIPALI 7
COLLEGAMENTO DELLE ANTENNE 10
ATTACCHI DEL PANNELLO POSTERIORE 12
COMANDI DEL PANNELLO ANTERIORE 14
QUADRANTE DELLE INDICAZIONI 27
USO E MANIPOLAZIONE DELLE CASSETTE 30
OPERAZIONI PRINCIPALI 31
PREDISPOSIZIONE DELL'OROLOGIO 31
PREPARATIVI 32
FUNZIONAMENTO DEL SINTONIZZATORE 32
MEMORIZZAZIONE DI STAZIONI 34
RICEZIONE PER MEZZO DELLA SINTONIZZAZIONE PRESELEZIONATA 36
FUNZIONAMENTO DEL DECK PER CASSETTE 37
REGISTRAZIONE SU NASTROCASSETTA 38
APSC (Comando con ricerca automatica dei picchi) 41
ALTRE OPERAZIONI POSSIBILI CON IL DECK A CASSETTE 43
RIPRODUZIONE RIPETUTA DELLE CASSETTE 43
RICERCA DEI BRANI 44
RIVERSAMENTO SU ALTRI NASTRI 45
A.S.E.S. (Sistema per montaggio con sincronizzazione automatica) 47
USO DELLE FUNZIONI FADE EDIT O DISCO EDIT 48
USO DELLA FUNZIONE FINE EDIT 49
CONTROLLO DEL CAMPO SONORO 51
REGOLAZIONE DELLA QUALITÀ SONORA 53
MEMORIZZAZIONE DI UN CAMPO SONORO DI PROPRIA CREAZIONE 54
RICHIAMO DI UN CAMPO SONORO GIA MEMORIZZATO 55
MEMORIZZAZIONE DELLE PROPRIE ABITUALI CONDIZIONI DI ASCOLTO (FUNZIONAMENTO INTELLIGENTE) 56
FUNZIONI DI CIRCONDAMENTO E STEREO AMPLIATO 59
TIMER PER LO SPEGNIMENTO A TEMPO 60
RIPRODUZIONE A MEZZO TIMER 61
REGISTRAZIONE A MEZZO TIMER 64
MANUTENZIONE 69
DIAGNOSTICA 73
DATI TECNICI 78

VORSICHTSHINWEISE ZUM BETRIEB

Aufstellungsort

Das System an einem gut belüfteten Ort aufstellen, wo es weder hoher Temperatur noch Feuchtigkeit ausgesetzt ist.

Das System nicht in direkter Sonneneinstrahlung oder in der Nähe von wärmeerzeugenden Geräten oder Heizkörpern aufstellen. Gehäuse und Bauteile im Geräteinneren können durch übermäßige Wärmeeinwirkung beschädigt werden. Die Aufstellung des Systems an einem feuchten oder staubigen Ort kann Störungen und Schäden zur Folge haben. (Das System auch nicht in der Nähe von Herden o.ä. aufstellen, wo es Öldampf, Wasserdampf oder Wärmestrahlung ausgesetzt ist.)

Vorsichtshinweise zur Aufstellung

- Bei Aufstellung und Betrieb des Systems auf wärmeerzeugenden Geräten (z.B. auf einem Verstärker) wird die Leistung beeinträchtigt. Die Aufstellung des Systems auf Wärmequellen ist daher zu vermeiden.
- Das System nicht in unmittelbarer Nähe eines Fernsehers aufstellen, sondern so weit wie möglich von einem solchen entfernen, da anderenfalls Rauschen bzw. eine Beeinträchtigung der Bildqualität verursacht werden kann. Derartige Störungen machen sich besonders stark bemerkbar, wenn eine Zimmerantenne verwendet wird. In einem solchen Fall empfiehlt es sich, eine Außenantenne anzuschließen oder das System auszuschalten.

Kondensation

Wenn das System aus einer kalten Umgebung in ein warmes Zimmer gebracht wird oder die Raumtemperatur schnell ansteigt, kann sich Kondenswasser im Geräteinneren bilden, wodurch die Leistung beeinträchtigt wird. In einem solchen Fall empfiehlt es sich, vor Inbetriebnahme des Systems ca. eine Stunde zu warten, bis es sich der Raumtemperatur angepaßt hat, bzw. die Raumtemperatur langsam zu erhöhen.

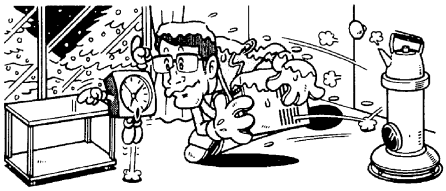

PRECAUZIONI INIZIALI

Posizionamento

Installare l'apparecchio in una zona ben ventilata, dove non sia esposto ad alte temperature o ad umidità.

Non installare l'apparecchio in luoghi esposti alla diretta luce del sole, o vicino a stufe o termosifoni. Un calore eccessivo può avere conseguenze negative sul mobiletto o sui componenti interni. L'uso dell'apparecchio in luoghi umidi o polverosi può causare problemi nel funzionamento, o danni all'apparecchio stesso. Evitare anche di installare l'apparecchio vicino a cucine o fornelli, dove potrebbe trovarsi esposto a calore, vapori e fumi oleosi.

Precauzioni per l'installazione

- Evitare di posizionare ed utilizzare l'apparecchio per lunghi periodi su apparecchiature che generano calore, quali amplificatori o simili, perchè ciò può avere conseguenze negative sulle prestazioni.
- Posizionare l'apparecchio quanto più lontano possibile dal televisore. La prossimità con tali apparecchi può causare rumori e interferenze o lo scadimento della qualità dell'immagine. I rumori sono maggiormente evidenti nel caso in cui si faccia uso di un'antenna interna. In tali casi utilizzare un'antenna esterna, o spegnere l'apparecchio che origina i rumori.

Condensa

Trasferendo l'apparecchio da un luogo freddo in uno caldo, o se si aumenta rapidamente la temperatura ambiente, all'interno dell'apparecchio potrebbe formarsi della condensa, che impedisce il raggiungimento delle massime prestazioni. In tali casi lasciare l'apparecchio a riposo per circa un'ora, o procedere ad aumentare la temperatura ambiente in modo graduale.

VOR INBETRIEBNAHME

DAS MITGELIEFERTE ZUBEHÖR AUF VOLLSTÄNDIGKEIT ÜBERPRÜFEN

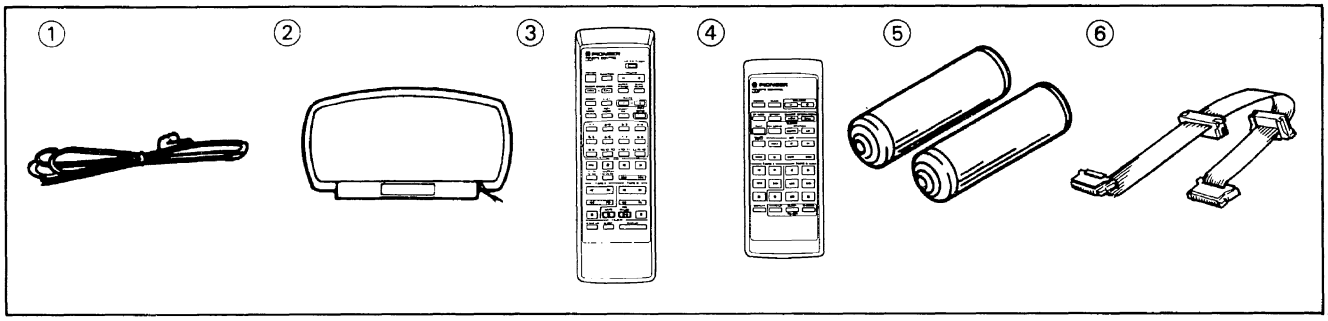

① UKW-T-Antenne
② MW-(LW-)Rahmenantenne
③ Fernbedienung (für SX-P830)
④ Fernbedienung (für SX-P730)
⑤ Batterien × 2 (R03/UM-4 (Mikrozelle))
⑥ Systemkabel

EINLEGEN VON BATTERIEN IN DIE FERNBEDIENUNG

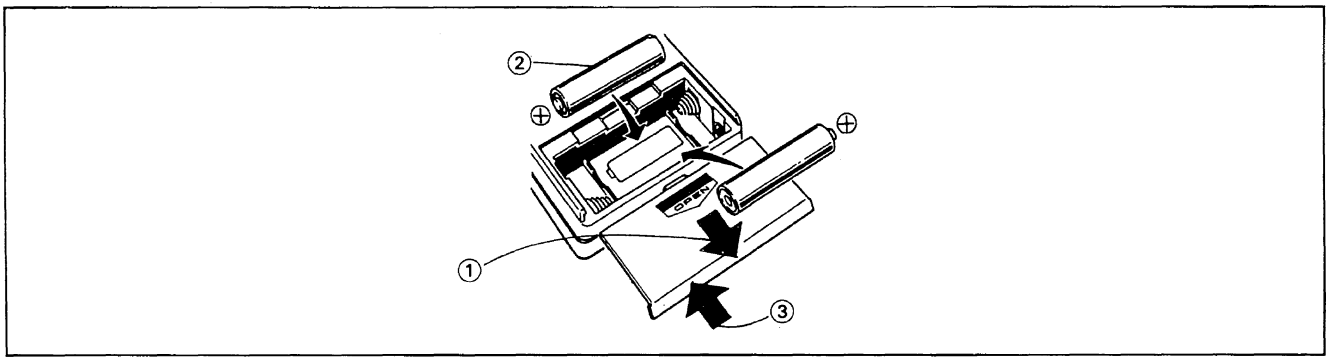

① Die hintere Abdeckung öffnen.
② Batterien der Größe AAA (Mikrozelle (IEC R03/UM-4)) polaritätsrichtig einlegen.
③ Die Abdeckung schließen.

Durch falschen Gebrauch können Batterien auslaufen oder platzen. Deshalb stets die folgenden Richtlinien beachten:

A: Die Batterien stets polaritätsrichtig gemäß Markierung im Inneren des Fachs einlegen.
B: Niemals eine gebrauchte und eine neue Batterie zusammen verwenden.
C: Batterien derselben Größe können je nach Typ verschiedene Spannungen haben. Nicht Batterien unterschiedlichen Typs zusammen verwenden.

PRIMA DELL'USO

VERIFICARE GLI ACCESSORI IN DOTAZIONE

① Antenna FM a T
② Antenna AM circolare
③ Telecomando (per l'SX-P830)
④ Telecomando (per l'SX-P730)
⑤ 2 batterie (R03/UM-4 (Formato AAA))
⑥ Cavo di sistema

INSERIMENTO DELLE BATTERIE NEL TELECOMANDO

① Aprire il coperchietto posteriore.
② Inserire le due batterie di dimensioni AAA (tipo R03 dello standard CEI, o UM-4), con le polarità positiva e negativa allineate in modo corretto.
③ Richiudere il coperchietto.

Un uso errato delle batterie può causare perdite o danni. Rispettare sempre le seguenti regole:

A: Inserire sempre le batterie nell'apposito vano facendo coincidere le polarità positiva (+) e negativa (−) come indicato all'interno del vano.
B: Non usare mai insieme batterie nuove e usate.
C: Le batterie, anche delle stesse dimensioni, possono avere diversi voltaggi, a seconda del tipo. Non mescolare tipi diversi di batterie.

AUFSTELLEN DES SYSTEMS

INSTALLAZIONE DEL SISTEMA

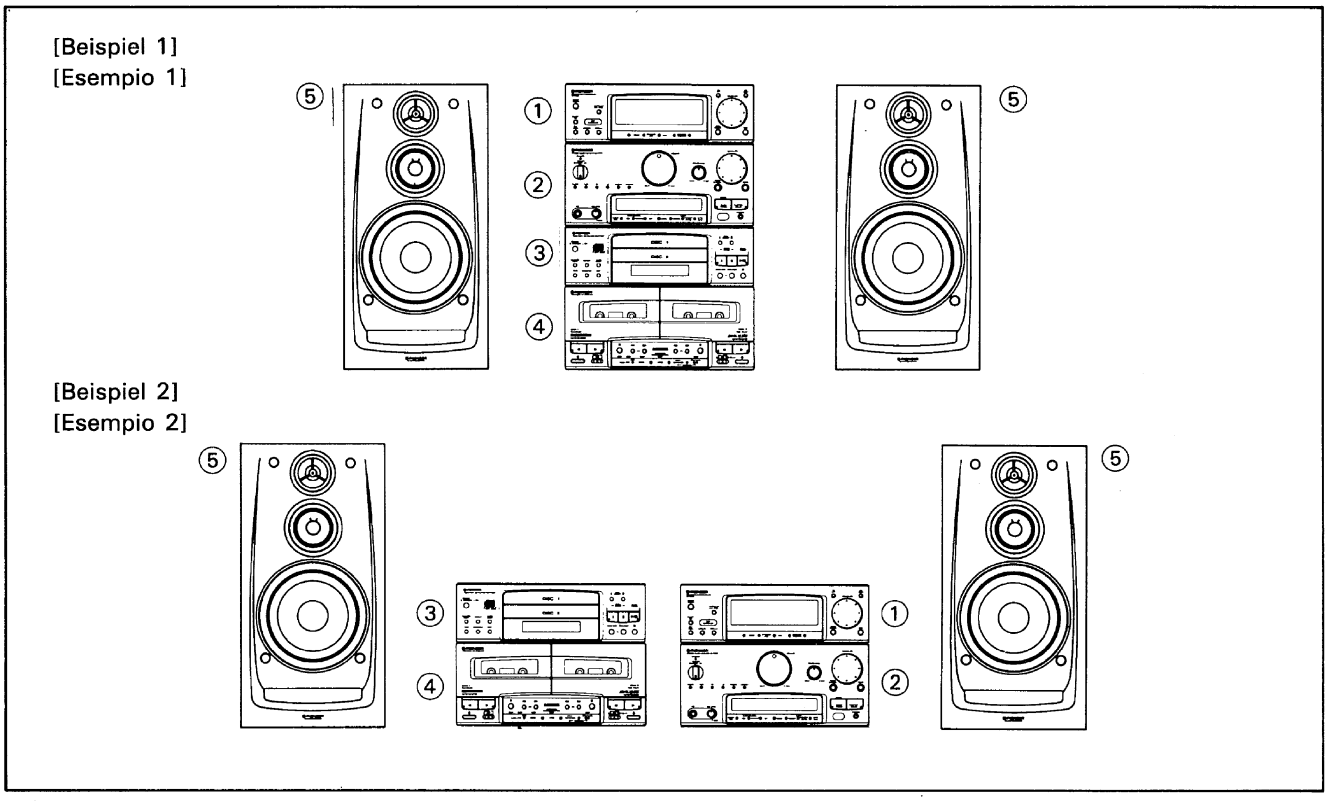

Dieses System nur wie in der beigefügten Abbildung gezeigt aufstellen.

① Klangfeldprozessor (SP-P830) oder Klangbild-Controller (GR-P730)
② Receiver (SX-P830 oder SX-P730)
③ CD-Spieler (PD-P730T oder PD-P930M)
④ Cassettendeck (CT-P730WR oder CT-P830WR)
⑤ Lautsprechersystem (S-P930, S-P730) (Abbildung zeigt S-P930, Europa-Modell)

- Auf Seite 7 finden Sie beispielhafte Gerätekombinationen.
- Zwischen den einzelnen Bausteinen einen Abstand von mindestens 1 cm in der Vertikalen lassen.

ANMERKUNGEN:

- *Die Lautsprecherboxen so aufstellen, daß sie keine anderen Bausteine berühren, da anderenfalls durch Schwingungsübertragung von den Lautsprechern auf andere Bausteine die Klangqualität beeinträchtigt werden kann. Richtige Ableitung der vom Verstärker während des Betriebs entwickelten Wärme muß ebenfalls gewährleistet sein, da es sonst zu Funktionsstörungen kommen kann.*
- *Wenn der Plattenspieler direkt auf eine Lautsprecherbox gestellt oder an eine solche angelehnt wird, wird durch Schwingungsübertragung vom Lautsprecher auf den Tonabnehmer Rückkopplungsheulen verursacht. Sicherstellen, daß die Lautsprecher weit genug vom Plattenspieler entfernt sind.*
- *Dieses System ist mit einer Sicherheitsschaltung ausgestattet, die im Falle einer Abnormität in Funktion treten kann, um den Strom automatisch auszuschalten.*

Installare il sistema solo come indicato nell'illustrazione.

① Elaboratore del campo sonoro (SP-P830) o Controllore dell'immagine sonora (GR-P730)
② Sintoamplificatore (SX-P830 o SX-P730)
③ Lettore per compact disc (PD-P730T o PD-P930M)
④ Deck per cassette (CT-P730WR o CT-P830WR)
⑤ Sistema degli altoparlanti (S-P930, S-P730) (La figura mostra il modello S-P930 per l'Europa)

- Consultare pag. 7 per vedere alcune possibili combinazioni dei componenti.
- Verificare che la distanza minima fra un apparecchio e l'altro sia di almeno 1 cm.

NOTE:

- *Posizionare gli altoparlanti in modo che non tocchino gli altri apparecchi. In caso contrario, le vibrazioni trasmesse agli altri componenti possono influire negativamente sulla qualità del suono. Anche eventuali impedimenti nella dispersione del calore dell'amplificatore possono causare disfunzioni.*
- *Se il giradischi viene installato sopra, o comunque a contatto, di un altoparlante, le vibrazioni dell'altoparlante vengono trasmesse alla testina del braccio del giradischi, causando ululati di ritorno. Verificare che gli altoparlanti siano montati a sufficiente distanza dal giradischi.*
- *Questo sistema è dotato di un circuito di sicurezza che entra in funzione in caso di anormalità, interrompendo automaticamente l'erogazione di corrente.*

GRUNDLEGENDE ANSCHLÜSSE

COLLEGAMENTI PRINCIPALI

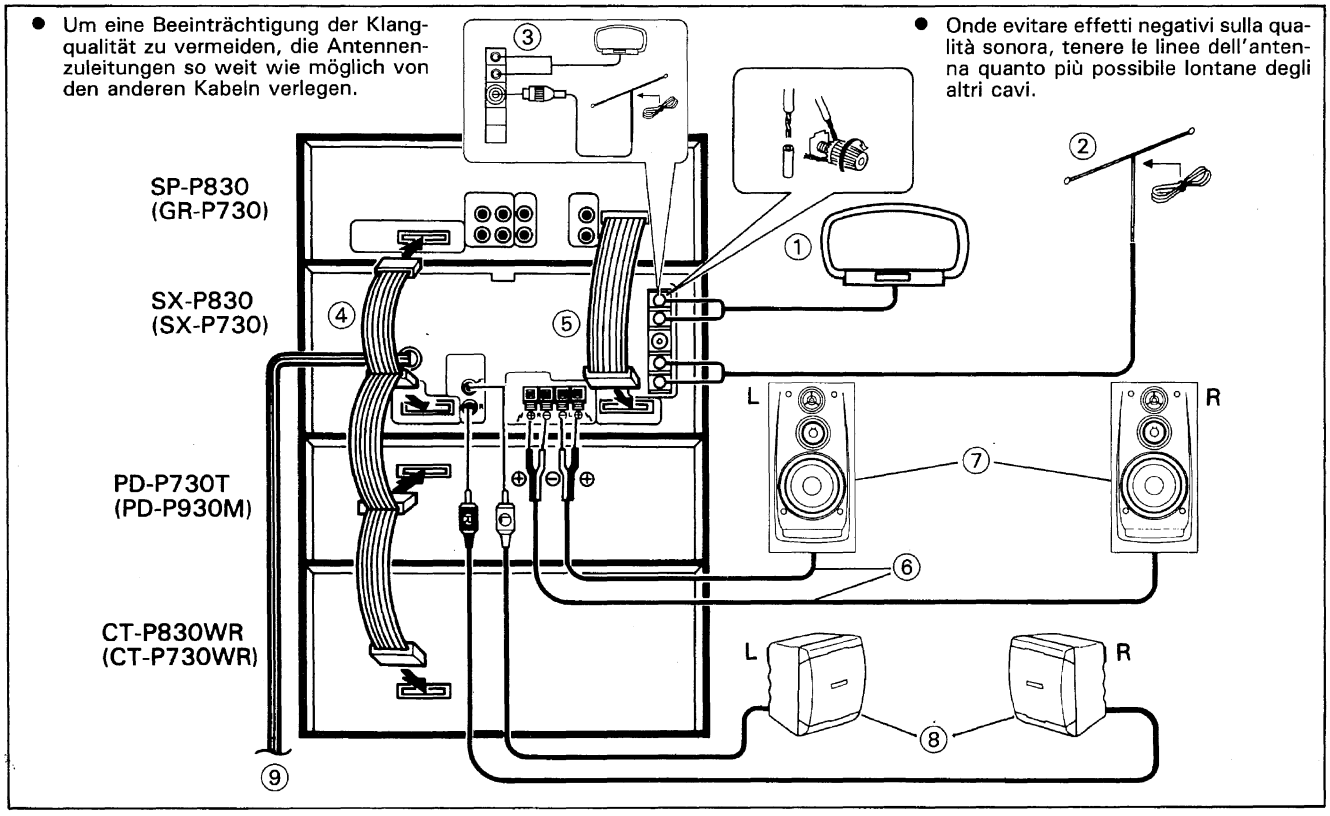

① Mitgelieferte MW-Rahmenantenne
② Mitgelieferte UKW-T-Antenne
③ Wenn es sich beim UKW-Antennenanschluß des UKW/MW-Tuners um einen PAL-Anschluß handelt, siehe Anschlußschema ③.
④ Zubehör-Systemkabel
Strom kann nicht zugeführt werden, sofern nicht alle vier Bausteine wie gezeigt verbunden sind.
⑤ Von SP-P830 (GR-P730) zu SX-P830 (SX-P730) (weiß).
⑥ Lautsprecherkabel
⑦ Lautsprechersystem
⑧ <Nur SX-P830>
Surround-Lautsprechersystem S-P77 oder S-P55 (Sonderzubehör) S-P55 ist nur für die Modelle für Europa und Großbritannien vorgesehen.
Wenn andere Lautsprecher angeschlossen werden, darauf achten, daß diese eine Impedanz von mindestens 16 Ω haben.
Nur Lautsprecherkabel mit Stiftsteckern können verwendet werden.
⑨ Zu Netzsteckdose

Den Netzstecker erst nach Herstellung aller Verbindungen in eine Netzsteckdose stecken.

● Wie im folgenden Schema gezeigt anschließen

SP-P830 SX-P830 PD-P930M CT-P830WR	SP-P830 SX-P830 PD-P730T CT-P830WR	GR-P730 SX-P730 PD-P930M CT-P730WR	GR-P730 SX-P730 PD-P730T CT-P730WR

① Antenna AM circolare (in dotazione)
② Antenna FM a T (in dotazione)
③ Se il terminale dell'antenna FM del sintonizzatore FM/AM è un connettore di tipo PAL, vedere il diagramma dei collegamenti ③.
④ Cavo accessorio di sistema
L'alimentazione non può avere luogo se i quattro componenti non sono collegati nel modo mostrato in figura.
⑤ Dall'SP-P830 (o GR-P730) all'SX-P830 (o SX-P730) (bianco).
⑥ Cavi degli altoparlanti
⑦ Sistema degli altoparlanti
⑧ <Solo per l'SX-P830>
Sistemi di altoparlanti per suono avvolgente, S-P77 o S-P55 (venduti a parte)
L'S-P55 è solo per i modelli per l'Europa e la Gran Bretagna.
Se si collegano altri altoparlanti, usarne di impedenza da 16 Ω o più.
Possono essere usati solo cavi per altoparlanti con connettori a spillo.
⑨ Ad una presa di corrente alternata di rete

Inserire la spina del cavo di alimentazione nella presa di corrente alternata di rete solo dopo aver terminato tutti i collegamenti.

● Eseguire i collegamenti nel modo mostrato nel seguente diagramma.

SP-P830 SX-P830 PD-P930M CT-P830WR	SP-P830 SX-P830 PD-P730T CT-P830WR	GR-P730 SX-P730 PD-P930M CT-P730WR	GR-P730 SX-P730 PD-P730T CT-P730WR

GRUNDLEGENDE ANSCHLÜSSE

Wie nachfolgend beschrieben aufstellen und anschließen.

1. **Die einzelnen Bausteine von oben nach unten in der Reihenfolge SP-P830 (GR-P730), SX-P830 (SX-P730), PD-P730T (PD-P930M), und CT-P830WR (CT-P730WR) plazieren.**
2. **Das Systemkabel wie in der Abbildung gezeigt anschließen.**

Systemkabel-Anschlüsse:

Den Steckverbinder bis zum Einrasten einschieben. Zum Abtrennen den Steckverbinder herausziehen, wobei die Ansätze, rechts und links, gedrückt werden.

COLLEGAMENTI PRINCIPALI

Per l'installazione ed i collegamenti procedere nel modo seguente.

1. **Appoggiare gli apparecchi uno sull'altro nel seguente ordine (dall'alto verso il basso): SP-P830 (o GR-P730), SX-P830 (o SX-P730), PD-P730T (o PD-P930M), e CT-P830WR (o CT-P730WR).**
2. **Collegare il cavo di sistema come mostrato nelle illustrazioni.**

Collegamenti del cavo del sistema:

Inserire il connettore sino a quando si blocca, garantendo così il collegamento. Per staccare il connettore tirarlo nella direzione opposta mentre si tengono premute le linguette laterali destra e sinistra.

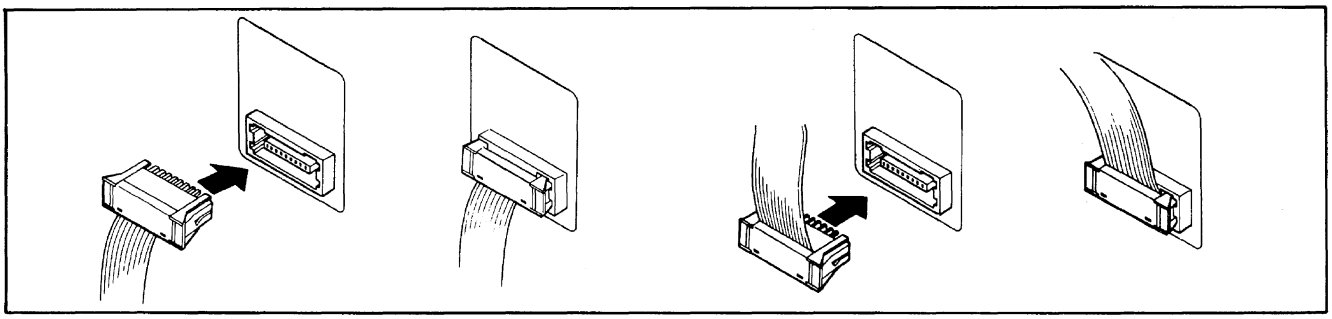

3. **Die UKW-T-Antenne ② und die MW-Rahmenantenne ① an den Antennenklemmen des Receivers anschließen.**
4. **Die Lautsprecherkabel ⑥ an den SPEAKERS-Klemmen anschließen. Die "⊕"-Klemmen am Receiver mit den "⊕"-Klemmen an den Lautsprechern und die "⊖"-Klemmen am Receiver mit den "⊖"-Klemmen an den Lautsprechern verbinden.**

3. **Collegare l'antenna FM a T ② e quella circolare AM ① ai terminali per l'antenna del sintoamplificatore.**
4. **Collegare i cavi degli altoparlanti ⑥ ai terminali SPEAKERS. Collegare i terminali "⊕" del sintoamplificatore con quelli "⊕" degli altoparlanti e i terminali "⊖" del sintoamplificatore con quelli "⊖" degli altoparlanti.**

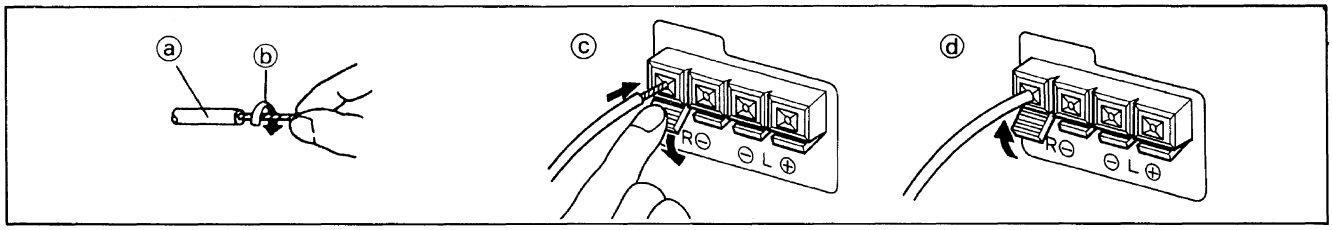

ⓐ Lautsprecherkabel
ⓑ Drähte verdrillen.
ⓒ Wegdrücken.
ⓓ Zurückziehen.

ANMERKUNG:

Die Leiter der Kabel nicht von den Klemmen vorstehen oder mit anderen Leitern in Berührung kommen lassen. Durch eine Berührung von Leitern kann ein Systemausfall oder eine Funktionsstörung verursacht werden.

Vorsichtshinweise zum Gebrauch des S-P930 und S-P730

- *Darauf achten, die untere Öffnung an der Rückseite des Lautsprechers nicht zu blockieren.*
- *Das schwammartige Material in der unteren Öffnung an der Vorderseite des Lautsprechers dient zur Dämpfung und verbessert die Klangqualität. Berühren oder entfernen Sie dieses Material nicht.*

ⓐ Cavi degli altoparlanti
ⓑ Attorcigliare le estremità
ⓒ Spingere in basso
ⓓ Riportare alla posizione iniziale

NOTA:

Evitare assolutamente che i conduttori dei cavi spuntino fuori dai terminali, o vengano a contatto con altri conduttori. In caso di contatto possono verificarsi rotture o interruzioni di corrente.

Precauzioni per l'S-P930 e l'S-P730:

- *Non bloccare l'apertura inferiore sul lato posteriore del diffusore.*
- *La spugna nell'apertura inferiore del lato anteriore del diffusore è materiale di smorzamento che serve a migliorare la qualità del suono. Non toglierlo o spostarlo.*

Impedenza degli altoparlanti

Collegare sistemi di altoparlanti con impedenza nominale da 8 a 16 Ω.

GRUNDLEGENDE ANSCHLÜSSE

Lautsprecherimpedanz
Boxen mit einer Nennimpedanz zwischen 8Ω und 16Ω anschließen.

<Nur SX-P830>
Surround-Lautsprecher-Anschluß
Die Stecker richtig anschließen.
Ein Lautsprechersystem mit einer Nenn-Impedanz von 16Ω oder mehr anschließen.

COLLEGAMENTI PRINCIPALI

<Solo per il SX-P830>
Collegamento degli altoparlanti per il suono allargato
Inserire le spine in modo corretto.
Collegare un sistema di altoparlanti con impedenza nominale di almeno 16 Ω.

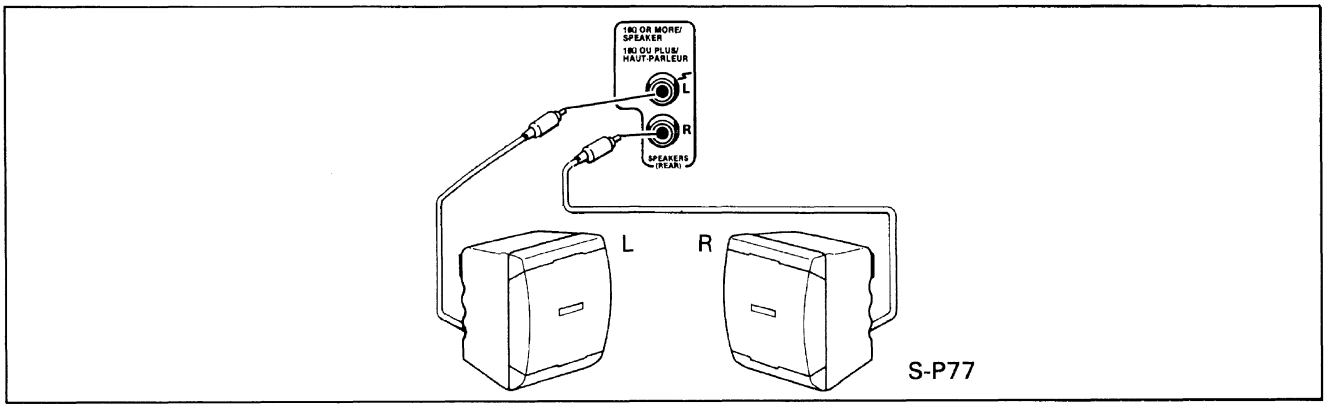

5. Dann das Netzkabel an die Netzsteckdose ⑨ anschließen.
Vor dem Anschließen und Abtrennen des Systemkabels muß der Netzstecker aus der Steckdose gezogen werden.

5. Infine, inserire il cavo di alimentazione nella presa di corrente alternata di rete ⑨.
Procedere al collegamento o al distacco del cavo del sistema solo dopo aver staccato il cavo di alimentazione dalla presa di corrente di rete.

ÄNSCHLUSS EINES STEREO-PLATTENSPIELERS, LD-SPIELERS ODER VIDEORECORDERS (DAT-RECORDERS)

COLLEGAMENTO DI UN GIRADISCHI, DI UN LETTORE DI VIDEODISCHI E DI UN VIDEOREGISTRATORE (o DAT)

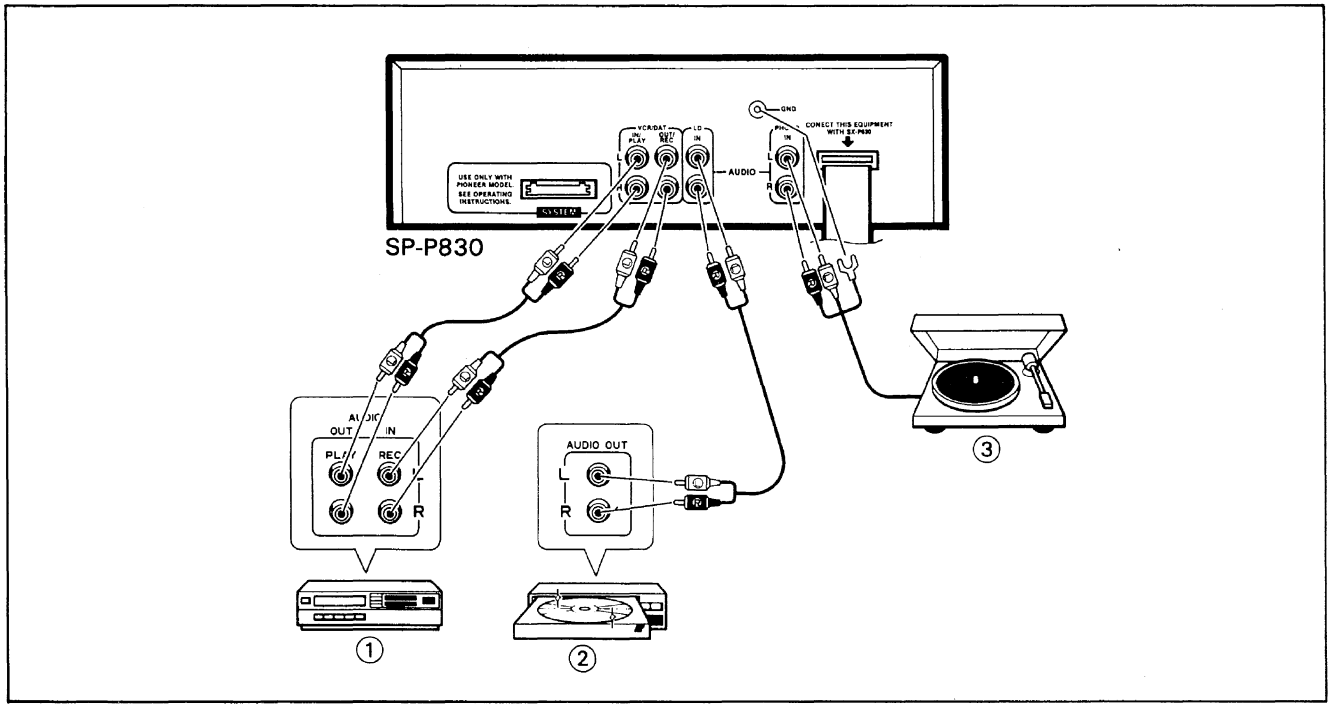

① Videocassettenrecorder oder DAT-Gerät
② LD-Spieler
③ Stereo-Plattenspieler

① Videoregistratore o registratore DAT
② Lettore per dischi laser
③ Giradischi stereo

ANTENNENANSCHLÜSSE

Rundfunkempfang ist nur bei richtig angeschlossener Antenne möglich.
Die Stärke der Rundfunksignale ist von Gebiet zu Gebiet verschieden. Besonders in Stadtgebieten mit vielen hohen Gebäuden und in hügeligen oder bergigen Gegenden ist mit schlechten Empfangsbedingungen zu rechnen. Richtige Antenneninstallation ist für guten Empfang von ausschlaggebender Bedeutung.

UKW-ANTENNE

COLLEGAMENTO DELLE ANTENNE

La ricezione radio non è possibile se le antenne non sono collegate in modo appropriato.
La potenza dei segnali trasmessi varia da una zona all'altra. La propagazione del segnale è scadente soprattutto nelle zone cittadine, in zone circondate da costruzioni di grande altezza, e nelle zone montane. Una corretta installazione dell'antenna è quindi vitale per una buona ricezione.

ANTENNA FM

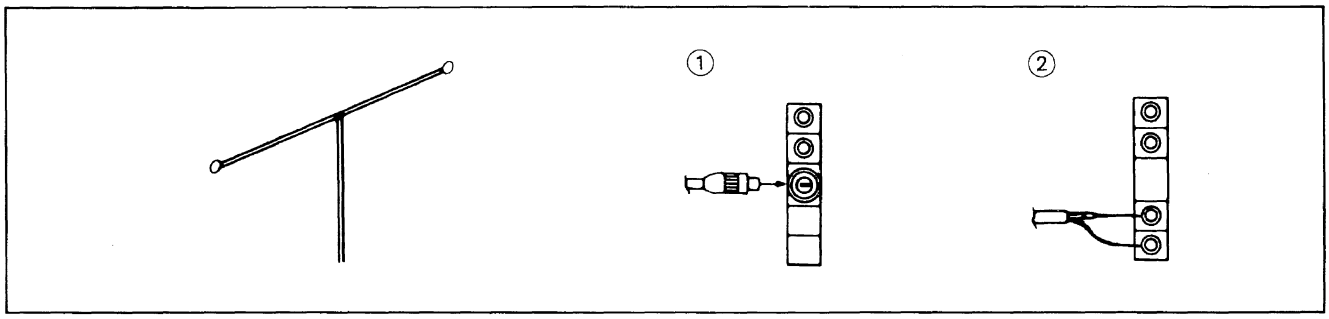

Anschluß der mitgelieferten UKW-Antenne
Die mitgelieferte UKW-Antenne an die UKW-Klemmen anschließen. Die Antenne zu ihrer vollen "T"-Form ausdehnen und an einer Wand befestigen.

Installation einer UKW-Außenantenne
Wenn gewisse Sender mit der mitgelieferten UKW-Antenne nur schlecht oder überhaupt nicht empfangen werden können, oder wenn der Empfang stark verrauscht ist, eine Außenantenne installieren.
Wenn der UKW-Antennenanschluß ein PAL-Anschluß ist, wie in Abbildung ① gezeigt anschließen.
Wenn es sich beim UKW-Antennenanschluß nicht um einen PAL-Anschluß handelt, bei Gebrauch eines 75-Ω-Koaxialkabels wie in Abbildung ② gezeigt anschließen.

Montaggio dell'antenna FM
Collegare l'antenna FM in dotazione ai terminali FM. Distenderla completamente nella sua forma a "T" ed attaccarla ad una parete.

Installazione di una antenna FM esterna
Utilizzare una antenna esterna quando i segnali delle stazioni trasmittenti sono molto deboli e non possono essere captati per mezzo della sola antenna FM in dotazione, o quando il suono ricevuto risulta molto disturbato.
Se il terminale dell'antenna FM è del tipo PAL, collegarlo come indicato in fig. ①.
Se il terminale invece non è del tipo PAL, collegarlo come indicato in fig. ② usando un cavo coassiale da 75 Ω.

ANTENNENANSCHLÜSSE

MW-ANTENNE

Die mit dem Receiver mitgelieferte MW-Rahmenantenne ist an die MW-Antennenklemmen anzuschließen. Die Antenne ist vom Receiver entfernt aufzustellen und darf keine Metallteile berühren. Die Antenne nicht in der Nähe von CD-Spielern, Personal-Computern, Fernsehgeräten und anderen Geräten, die Radiofrequenzen erzeugen, aufstellen.

COLLEGAMENTO DELLE ANTENNE

ANTENNA AM

L'antenna circolare AM fornita insieme al sintoamplificatore deve essere collegata ai terminali per l'antenna AM. L'antenna deve essere posta ad una certa distanza dal sintoamplificatore e non deve venire in contatto con oggetti metallici. Evitare di posizionarla vicino a lettori CD, a computer, ad apparecchi televisivi o ad altre apparecchiature che generano frequenze radio.

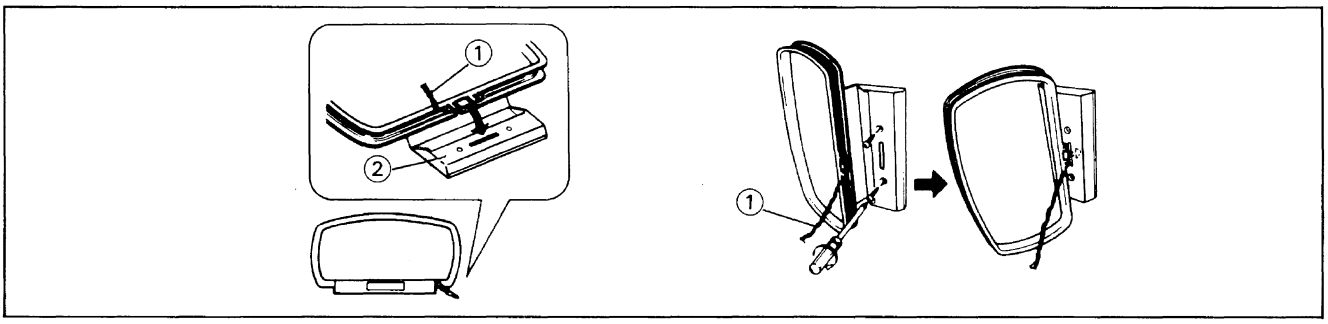

Aufstellen der MW-Rahmenantenne

- Den Clip an der Unterseite der Antenne in die Nut am Bein einsetzen.
- Die Antenne auf eine ebene Unterlage stellen und durch Drehen auf die Position ausrichten, in der der Empfang am besten ist.
- Durch die Befestigungsöffnung im Bein an einer Wand oder einer anderen geeigneten Stelle festschrauben, dann die Klaue an der Unterseite der Antenne in die Nut im Bein einsetzen (wobei die Antenne in der Richtung befestigt wird, in der man den besten Empfang erhält).

① Leitung
② Bein

Installazione dell'antenna circolare AM

- Inserire nella scanalatura dell'appoggio il clip che si trova sulla parte inferiore dell'antenna.
- Piazzare l'antenna su di una superficie orizzontale e ruotarla, orientandola nella direzione che consente la migliore ricezione.
- Usare il foro di montaggio che si trova sull'appoggio per avvitarlo ad una parete o altrove ed inserire poi il gancio che si trova sulla parte inferiore dell'antenna nella scanalatura dell'appoggio (fissando l'antenna nella direzione che dà la migliore ricezione).

① Cavo
② Appoggio

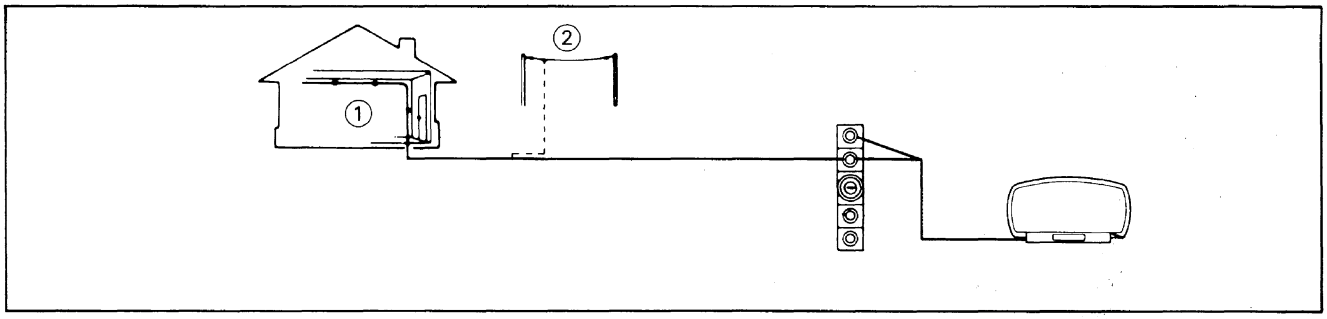

Externe MW-Antenne

① **MW-Innenantenne**
Ein (5 bis 6 Meter langes) Kabel mit Vinylbeschichtung vorbereiten. Ein Ende an der AM-Klemme, das andere an einer Wand oder einer anderen hohen Stelle sichern.

② **MW-Außenantenne**
Wenn der Empfang nach Verlegung einer Leitungsantenne im Raum noch schlecht ist, ein Kabel mit Vinylbeschichtung auslegen und die Antenne im Freien befestigen.

ANMERKUNG:
Bei Gebrauch der externe MW-Antenne die MW-Rahmenantenne nicht abnehmen.

Antenna AM aggiuntiva

① **Antenna AM ad uso interno**
Utilizzare un cavo ricoperto di vinile (di 5 o 6 metri di lunghezza). Fissarne una estremità al terminale AM e l'altra ad una parete, o ad un altro luogo alto.

② **Antenna AM esterna**
Se la ricezione continua ad essere scadente anche se il cavo è stato completamente esteso all'interno della casa, usare un cavo più lungo e fissarlo all'esterno della costruzione, lungo il muro.

NOTA:
Non staccare l'antenna AM circolare anche se si fa uso di una antenna aggiuntiva.

ANSCHLÜSSE AN DER RÜCKWAND

STEREO-RECEIVER: SX-P830/SX-P730

ATTACCHI DEL PANNELLO POSTERIORE

SINTOAMPLIFICATORE STEREO: SX-P830/SX-P730

SX-P830

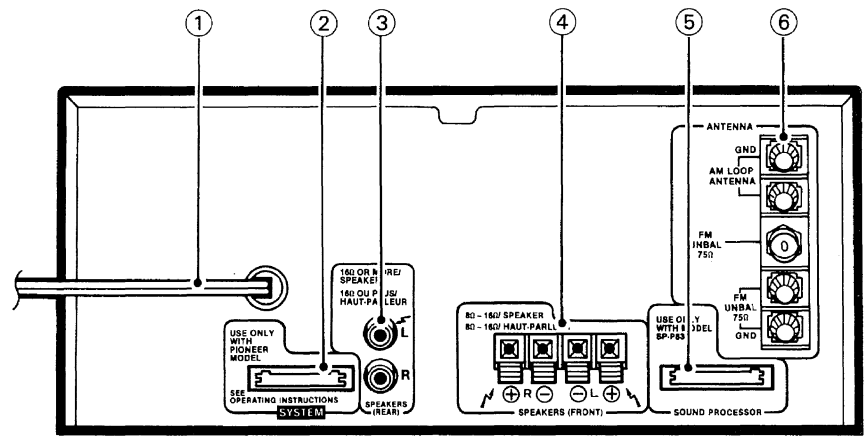

① **Netzkabel**
Dieses Kabel an eine Netzsteckdose anschließen.

② **SYSTEM-Buchse**
Das Systemkabel hier anschließen.

③ **Buchsen für Lautsprecher (hinten) [SPEAKERS (REAR)] (Nur SX-P830)**
Zum Anschluß eines Surround-Lautsprechersystems.

ANMERKUNG:
Ein Lautsprechersystem mit einer Nennimpedanz von 16Ω oder mehr anschließen.

④ **Klemmen für Lautsprecher (vorne) [SPEAKERS (FRONT)]**
L: Hier das linke (von der Hörposition her gesehen) Lautsprechersystem anschließen.
R: Hier das rechte (von der Hörposition her gesehen) Lautsprechersystem anschließen.

ANMERKUNG:
Ein Lautsprechersystem mit einer Nennimpedanz zwischen 8Ω und 16Ω anschließen.

⑤ **Klangprozessorbuchse (SOUND PROCESSOR) SX-P830**
Klangbild-Controller-Buchse (SOUND CONTROLLER) SX-P730
Das SOUND FIELD PROCESSOR- (oder SOUND IMAGE CONTROLLER-)Systemkabel hier anschließen.

⑥ **UKW/MW-Antennenklemmen (FM/AM ANTENNA)**
Antennen müssen an diesen Klemmen angeschlossen sein, da anderenfalls Rundfunkempfang nicht möglich ist. Einzelheiten zu ANTENNENANSCHLÜSSE finden Sie auf Seite 10.

① **Cavo di alimentazione**
Collegare ad una presa di corrente alternata di rete.

② **Presa SYSTEM**
Collegare a questa presa il cavo di sistema.

③ **Presa SPEAKERS (REAR) (Solo per il SX-P830)**
Collegare a questa presa il sistema degli altoparlanti per il suono allargato.

NOTA:
Il sistema degli altoparlanti utilizzato in questo caso deve avere una impedenza minima di 16 Ω.

④ **Terminali SPEAKERS (FRONT)**
L: Collegare a questa presa il sistema degli altoparlanti sinistri, come visti dalla posizione di ascolto.
R: Collegare a questa presa il sistema degli altoparlanti destri, come visti dalla posizione di ascolto.

NOTA:
Il sistema degli altoparlanti collegati all'apparecchio deve avere una impedenza compresa fra 8 e 16 Ω.

⑤ **Presa SOUND PROCESSOR SX-P830**
Presa SOUND CONTROLLER SX-P730
Collegare a questa presa il cavo di sistema dell'elaboratore del campo sonoro (SOUND FIELD PROCESSOR) o del controllore dell'immagine sonora (SOUND IMAGE CONTROLLER).

⑥ **Terminali per le antenne (FM/AM ANTENNA)**
Le antenne devono essere collegate a questi terminali: in caso contrario la ricezione radio non è possibile. Per dettagli, vedere a pag. 10 "COLLEGAMENTO DELLE ANTENNE".

ANSCHLÜSSE AN DER RÜCKWAND

KLANGFELDPROZESSOR: SP-P830

KLANGBILD-CONTROLLER: GR-P730

ATTACCHI DEL PANNELLO POSTERIORE

ELABORATORE DEL CAMPO SONORO: SP-P830

CONTROLLORE DELL'IMMAGINE SONORA: GR-P730

SP-P830

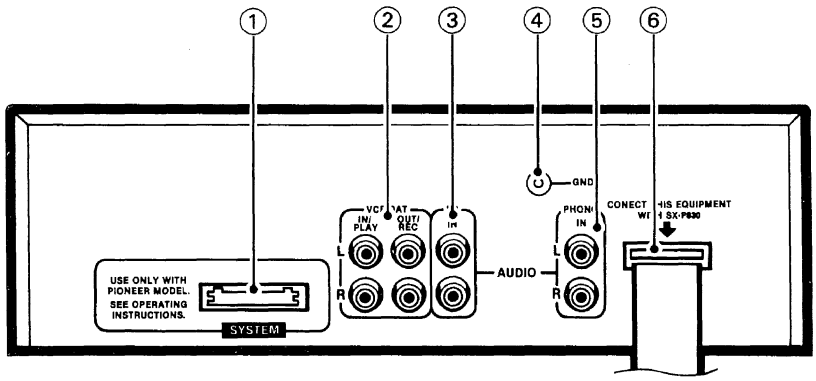

① **SYSTEM-Buchse**
Das Systemkabel hier anschließen.

② **VCR/DAT-Buchsen**
IN/PLAY: Mit den Audio-Ausgängen eines Videorecorders (bzw. DAT-Recorders) verbinden.
OUT/REC: Mit den Audio-Eingängen eines Videorecorders (bzw. DAT-Recorders) verbinden.

③ **LD-Eingangsbuchsen**
Mit den Audio-Ausgängen eines LD-Spielers verbinden.

④ **Masseklemme (GND)**
Das Erdungskabel des Plattenspielers mit Hilfe eines Schraubendrehers an dieser Masseklemme anschließen.

⑤ **PHONO-Eingangsbuchsen**
Das Ausgangskabel des Plattenspielers an diese Buchsen anschließen.

⑥ **Klangfeldprozessor-(oder Klangbild-Controller-) Systemkabel**
An die SOUND PROCESSOR-(oder SOUND CONTROLLER-)Buchse des Receivers anschließen.

① **Presa SYSTEM**
Collegare a questa presa il cavo di sistema.

② **Prese VCR/DAT**
IN/PLAY: Collegarle alle prese di uscita audio del videoregistratore (o DAT).
OUT/REC: Collegarle alle prese di ingresso audio del videoregistratore (o DAT).

③ **Prese di ingresso LD**
Collegarle alle prese di uscita audio del lettore di videodischi.

④ **Terminale per la presa a terra (GND)**
Usare un cacciavite per collegare la terra del giradischi a questo terminale di messa a terra.

⑤ **Prese di ingresso PHONO**
Collegare a queste prese il cavo di uscita del giradischi.

⑥ **Cavo del sistema SOUND FIELD PROCESSOR (o SOUND IMAGE CONTROLLER)**
Collegarlo alla presa SOUND PROCESSOR (o SOUND CONTROLLER) del sintoamplificatore.

ANSCHLÜSSE AN DER RÜCKWAND

ATTACCHI DEL PANNELLO POSTERIORE

DOPPEL-STEREO-CASSETTENDECK: CT-P830WR/CT-P730WR

DECK STEREO PER CASSETTE, A DOPPIA MECCANICA: CT-P830WR/CT-P730WR

CT-P830WR

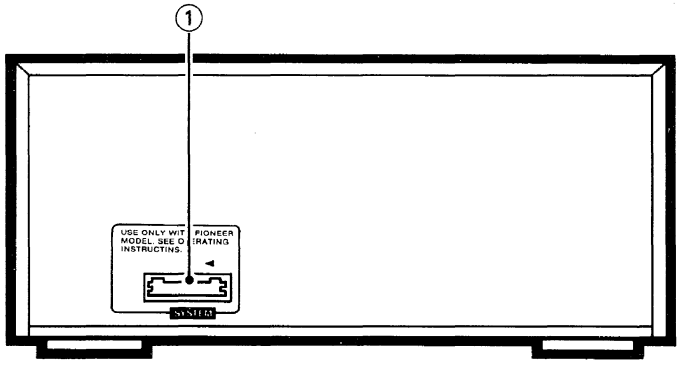

① **SYSTEM-Buchse**
Das Systemkabel hier anschließen.

① **Presa SYSTEM**
Collegare a questa presa il cavo di sistema.

BEDIENUNGSELEMENTE AN DER VORDERSEITE

COMANDI DEL PANNELLO ANTERIORE

STEREO-RECEIVER: SX-P830/SX-P730

SINTOAMPLIFICATORE STEREO: SX-P830/SX-P730

SX-P830

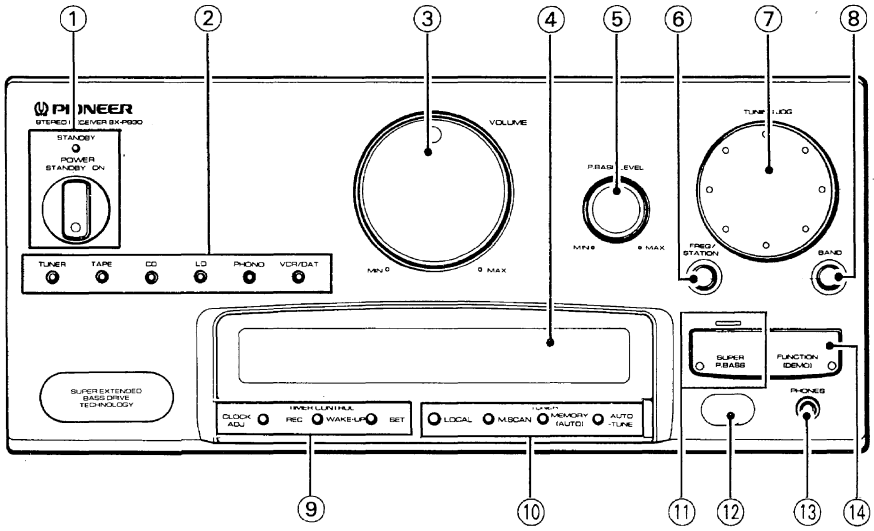

BEDIENUNGSELEMENTE AN DER VORDERSEITE

① **POWER STANDBY/ON-Schalter, STANDBY-Anzeige**

Mit diesem Schalter wird die Hauptstromversorgung ein- und ausgeschaltet.

ON: Bei Einstellung auf "ON" ist die Hauptstromversorgung eingeschaltet, und das Gerät ist voll funktionstüchtig.

STANDBY: Bei Einstellung auf "STANDBY" ist die Hauptstromversorgung abgeschaltet, und das Gerät ist nicht mehr voll funktionstüchtig. Ein geringer Stromfluß bleibt jedoch bestehen, um Betriebsbereitschaft aufrechtzuerhalten.
Die STANDBY-Anzeige leuchtet auf, und im Display des Receivers wird nur die Zeit angezeigt.

② **Eingangswähler (TUNER, TAPE, CD, LD, PHONO, VCR/DAT)**

Diese Anzeigen leuchten je nach Einstellung der FUNCTION-Taste auf.

③ **VOLUME-Regler**

④ **Display**

⑤ **P.BASS LEVEL-Regler**

P.BASS ist die Abkürzung für "Proper Bass Active Supply System". Dieses System sorgt für eine richtige Anhebung der Bässe.
Dieses Gerät ist mit dem Super P.BASS-System ausgestattet, das die Wahl zwischen zwei verschiedenen Baß-Wiedergabearten bietet. So können Sie die Baßwiedergabe der jeweiligen Musik oder Ihren eigenen Wünschen entsprechend einstellen. Mit diesem Knopf kann der Super P.BASS-Pegel eingestellt werden, wenn die Super P.BASS-Funktion aktiviert ist.

⑥ **FREQ/STATION-Taste**

Dient zur Wahl des Anzeigemodus (Frequenzmodus oder Stationsmodus).

- **Frequenzmodus:** Die Frequenz des abgestimmten Senders und die Tageszeit werden angezeigt.
- **Stationsmodus:** Die Frequenz des abgestimmten Senders wird zusammen mit der diesem Sender zugewiesenen Stationsnummer angezeigt.

⑦ **TUNING JOG-Regler**

Zum Einstellen von Zeit und Senderfrequenzen.

⑧ **BAND-Taste**

Dient zur Wahl des Wellenbereichs.

⑨ **TIMER CONTROL-Tasten (CLOCK ADJ, REC, WAKE-UP, SET)**

Diese Tasten dienen zur Einstellung der Tageszeit und des Timers für timergesteuerte Aufnahme und Wiedergabe.

COMANDI DEL PANNELLO ANTERIORE

① **Interruttore di accensione (POWER STANDBY/ON) e indicazione STANDBY**

Questo tasto controlla l'erogazione di energia all'unità.

ON: Quando si trova nella posizione ON, l'unità viene alimentata e diviene operativa.

STANDBY: Quando si trova nella posizione STANDBY, l'alimentazione vera e propria viene a cessare e l'unità non è più pienamente operativa. Tuttavia, una quantità minima di energia continua a venire fornita per mantenere il sistema pronto a riaccendersi.
L'indicazione STANDBY si illumina e la sezione del sintonizzatore visualizza solamente l'ora.

② **Selettori d'ingresso (TUNER, TAPE, CD, LD, PHONO, VCR/DAT)**

Queste indicazioni corrispondono alle funzioni selezionate per mezzo del tasto FUNCTION.

③ **Comando VOLUME**

④ **Display**

⑤ **Comando P.BASS LEVEL**

P.BASS sta per le parole inglesi Proper Bass Active Supply System che si riferiscono al sistema incorporato dall'apparecchio di enfasi delle basse frequenze. L'unità possiede una funzione Super P.BASS che permette la scelta fra due modi diversi di riproduzione delle basse frequenze a seconda della musica ascoltata e delle preferenze personali. Questa manopola può essere usata per regolare il livello della funzione Super P. BASS quando il tasto SUPER P.BASS si trova nella posizione ON.

⑥ **Tasto FREQ/STATION**

Usato per scegliere il contenuto del display (modo della frequenza o modo delle stazioni).

- **Modo della frequenza:** Il display indica la frequenza della stazione in sintonia e l'ora esatta.
- **Modo delle stazioni:** Il display indica la frequenza della stazione in sintonia insieme al numero di programmazione assegnato a tale stazione.

⑦ **Comando TUNING JOG**

Usato per regolare l'ora e la frequenza di ricezione.

⑧ **Tasto BAND**

Usato per impostare il modo in FM o quello in AM.

⑨ **Tasti TIMER CONTROL (CLOCK ADJ, REC, WAKE-UP, SET)**

Usare questi tasti per regolare l'ora esatta e il timer per la registrazione o la riproduzione.

BEDIENUNGSELEMENTE AN DER VORDERSEITE

⑩ TUNER-Tasten

- **LOCAL-Taste:** Für Empfang eines Senders in unmittelbarer Nähe einschalten (starke Eingangssignale könnten anderenfalls hohe Statikpegel verursachen).
- **M.SCAN-Taste (Speicher-Suchlauf):** Automatisches Anspielen (pro Sender etwa fünf Sekunden) jedes Festsenders.
- **MEMORY (AUTO)-Taste:** Dient zur Speicherung von Senderfrequenzen im Festsenderspeicher.
- **AUTO-TUNE-Taste:** Wenn diese Taste eingeschaltet ist, ändert sich die Empfangsfrequenz automatisch, und der zuerst abgestimmte Sender wird empfangen.

⑪ SUPER P.BASS-Taste/Anzeige

Mit dieser Taste kann einer von zwei Super P.BASS-Effekten gewählt werden. Anschließend kann mit dem P.BASS-Pegelregler der Pegel wunschgemäß eingestellt werden.
Bei jedem Drücken der Taste ändert sich die Anzeige wie folgt:

→ Orangefarben → Rot → Aus

⑫ Fernbedienungssensorfenster

⑬ Kopfhörerbuchse (PHONES)

⑭ FUNCTION (DEMO)-Taste

Diese Taste zur Wahl der gewünschten Programmquelle betätigen.
Bei jedem Drücken dieser Taste wird in der folgenden Reihenfolge zwischen den verschiedenen Eingangsquellen umgeschaltet:

→ TUNER → TAPE → CD → LD
VCR/DAT ← PHONO ←

COMANDI DEL PANNELLO ANTERIORE

⑩ Tasti TUNER

- **Tasto LOCAL:** Portarlo su ON quando la stazione ricevuta è vicina. I segnali, in tal caso molto forti, potrebbero altrimenti causare disturbi.
- **Tasto M.SCAN (scansione della memoria):** Determina la scansione automatica (e la riproduzione per circa 5 secondi) di ciascuna delle stazioni radio presenti nella memoria delle stazioni.
- **Tasto MEMORY (AUTO):** Usarlo per memorizzare frequenze di stazioni radio nella memoria di stazioni.
- **Tasto AUTO-TUNE:** Con questo tasto posizionato su ON, la frequenza scorre automaticamente e l'apparecchio si arresta, e si sintonizza, sulla prima stazione individuata la cui ricezione sia possibile.

⑪ Tasto dei super bassi (SUPER P. BASS) e relativa indicazione

Usare questo tasto per scegliere uno dei due possibili effetti SUPER P.BASS e quindi servirsi del comando P.BASS per regolare a piacere il livello della funzione.
Ad ogni successiva pressione del tasto l'indicazione cambia nel modo seguente:

→ arancione → rosso → disattivata

⑫ Sensore di telecomando

⑬ Presa per cuffia (PHONES)

⑭ Tasto di visualizzazione e selezione delle funzioni (FUNCTION (DEMO))

Usare questo tasto per selezionare la sorgente desiderata.
La predisposizione cambia nel modo seguente ad ogni successiva pressione del tasto.

→ TUNER → TAPE → CD → LD
VCR/DAT ← PHONO ←

BEDIENUNGSELEMENTE AN DER VORDERSEITE

KLANGFELDPROZESSOR: SP-P830

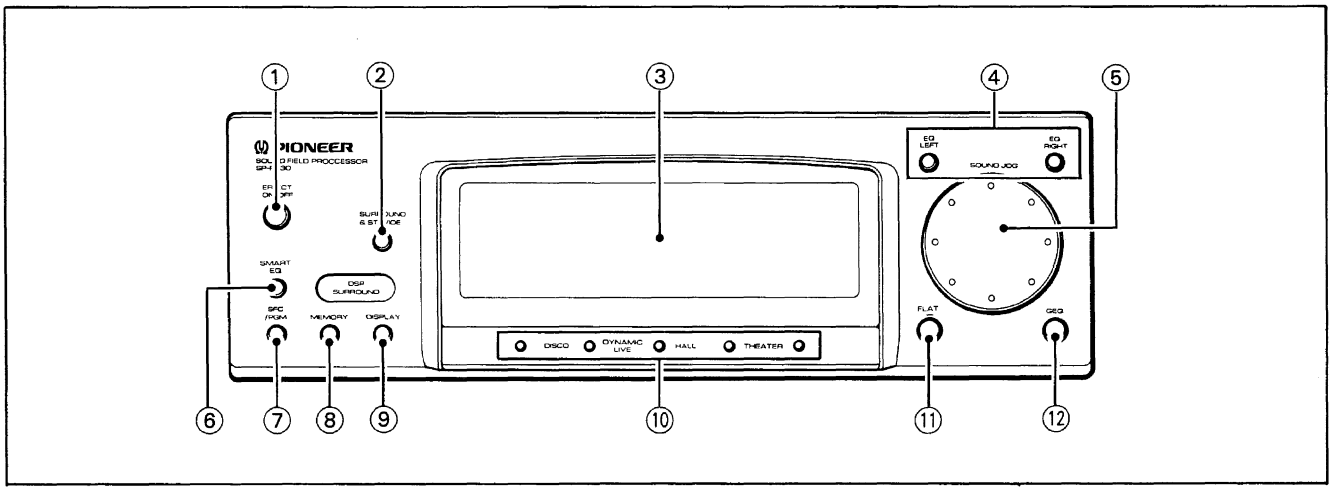

KLANGBILD-CONTROLLER: GR-P730

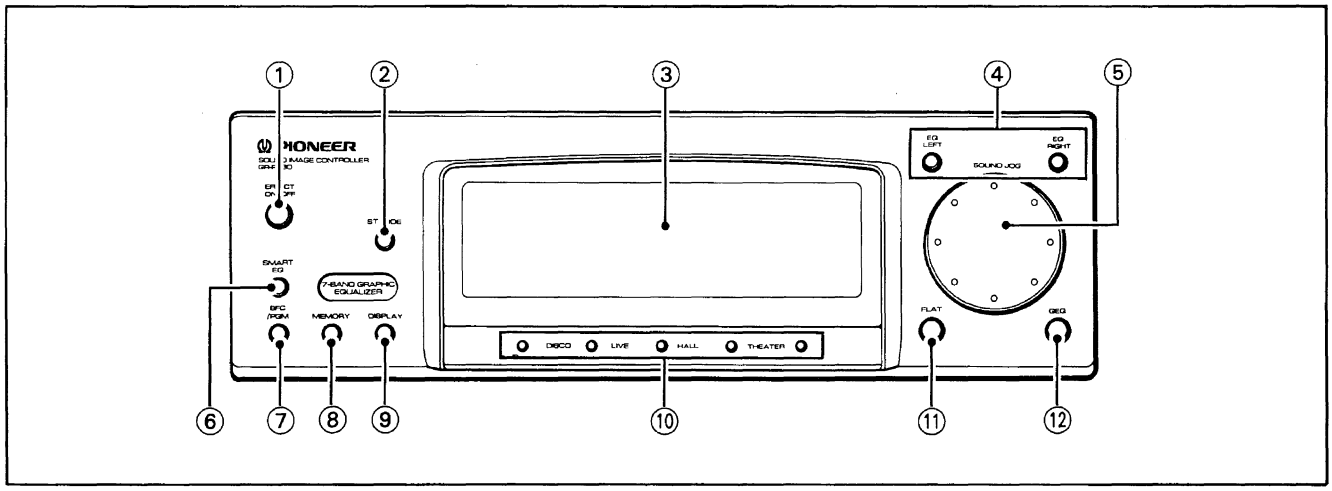

① **Effekt-Ein/Aus-Taste (EFFECT ON/OFF)**
Wenn diese Taste eingeschaltet ist (ON), können Klangfelder gewählt und Effekte eingestellt werden. Wenn die Taste hingegen ausgeschaltet ist (OFF), wird die Klangquelle originalgetreu wiedergegeben.

② **Surround- u. Stereo-Spreiz-Taste (SURROUND & ST WIDE) (Nur SP-P830) Stereo-Spreizeffekt-Taste (ST WIDE) (Nur GR-P730)**
Durch Einschalten dieser Taste gewinnt die Klangwiedergabe an Präsenz und Fülle.

③ **Display**

COMANDI DEL PANNELLO ANTERIORE

ELABORATORE DEL CAMPO SONORO: SP-P830

CONTROLLORE DELL'IMMAGINE SONORA: GR-P730

① **Tasto EFFECT ON/OFF**
Premendo questo tasto e portandolo su ON, la selezione dei campi sonori e la regolazione degli effetti divengono possibili. Quando il tasto si trova su OFF, il segnale originale viene riprodotto senza modifiche.

② **Tasto di avvolgimento e suono stereo ampliato (SURROUND & ST WIDE) (Solo per il SP-P830) Tasto per effetto stereo allargato (ST WIDE) (Solo per il GR-P730)**
Quando questo tasto si trova su ON, la riproduzione riceve un senso di presenza e pienezza addizionale.

③ **Display**

BEDIENUNGSELEMENTE AN DER VORDERSEITE

④ **Tasten für Equalizer links, Equalizer rechts (EQ LEFT, EQ RIGHT)**
Mit diesen Tasten kann der Klang justiert werden. Dazu den Cursor (blinkende Stelle) auf die Position führen, die eingestellt werden soll.

⑤ **Klangeffekt-Umschaltscheibe (SOUND JOG)**
Dient zur Justierung der Stärke der Klangfeldeffekte oder der Klangqualität.

⑥ **Intelligente Equalizer-Taste (SMART EQ)**
Wenn diese Taste eingeschaltet ist, werden die Tonsignale automatisch in Übereinstimmung mit der Programmquelle verstärkt, damit die modifizierten Klangfeldeffekte mit optimalen Ergebnissen reproduziert werden.

⑦ **SFC-Betriebsarten-/Programmtaste (SFC/PGM)**
Diese Taste wird zur Wahl des gewünschten Speicherplatzes eines selbst erzeugten oder vorprogrammierten Klangfelds verwendet. SFC ist die Abkürzung von "Sound Field Control" (Klangfeld-Steuerung).

⑧ **Speichertaste (MEMORY)**
Zur Sicherstellung eines selbsterzeugten Klangfelds.

⑨ **DISPLAY-Taste**
Mit jedem Druck auf diese Taste ändert sich die Anzeige entsprechend.

⑩ **Klangfeldtasten**
<SP-P830>
(DISCO, DYNAMIC LIVE, HALL, THEATER)
<GR-P730>
(DISCO, LIVE, HALL, THEATER)
Mit diesen Tasten wird das gewünschte Klangfeld gewählt.

⑪ **Taste für linearen Frequenzgang (FLAT)**
Wenn diese Taste eingeschaltet ist, wird ein linearer Frequenzgang erzielt.
Dieser Effekt entspricht der Klangqualität, die ohne jegliche Beeinflussung erzielt wird.

⑫ **Graphic Equalizer-Taste (GEQ)**
Mit dieser Taste wird der Graphic Equalizer ein- und ausgeschaltet. Bei eingeschaltetem Graphic Equalizer leuchtet die [GEQ]-Anzeige im Display; sie verschwindet, wenn der Graphic Equalizer ausgeschaltet wird.

COMANDI DEL PANNELLO ANTERIORE

④ **Tasti per gli equalizzatori sinistro e destro (EQ LEFT, EQ RIGHT)**
Usare questi tasti per regolare il suono. Spostare il cursore (lampeggiante) sulla posizione che si intende regolare.

⑤ **Manopola SOUND JOG**
Usarla per regolare la potenza degli effetti del campo sonoro, o la qualità del suono.

⑥ **Tasto dell'equalizzatore intelligente (SMART EQ)**
Se questo tasto viene portato su ON, il suono viene automaticamente equalizzato a seconda del segnale riprodotto in modo da permettere la riproduzione ottimale degli effetti dei campi sonori.

⑦ **Tasto della modalità dell'effetto di campo o di programmazione (SFC/PGM)**
Usare questo tasto (SFC) per selezionare la posizione nella quale è stato memorizzato un certo particolare effetto di campo sonoro desiderato.
Kono bunsho wa mijikaku mieruga, korede yoi zo! Iranai. Mae no bunsho no nakani fukumareteiru.

⑧ **Tasto MEMORY**
Premerlo per salvare in memoria campi sonori di propeia creazione.

⑨ **Selettore DISPLAY**
Ad ogni pressione di questo tasto il contenuto delle indicazioni cambia.

⑩ **Tasti di modalità del campo sonoro**
<SP-P830>
(DISCO, DYNAMIC LIVE, HALL, THEATER)
<GR-P730>
(DISCO, LIVE, HALL, THEATER)
Selezionare il campo sonoro desiderato per mezzo di questi tasti.

⑪ **Tasto di normalizzazione (FLAT)**
Attivando questo tasto la qualità del suono si normalizza.
L'effetto ottenuto è quello di un suono non sottoposto ad alcun genere di elaborazione sonora.

⑫ **Tasto dell'equalizzatore grafico (GEQ)**
Usare questo tasto per attivare o disattivare l'equalizzatore grafico. L'indicazione GEQ del quadrante si illumina quando l'equalizzatore viene attivato, e si spegne se si disattiva l'equalizzatore.

BEDIENUNGSELEMENTE AN DER VORDERSEITE

DOPPEL-STEREO-CASSETTENDECK: CT-P830WR/CT-P730WR

COMANDI DEL PANNELLO ANTERIORE

DECK STEREO PER CASSETTE, A DOPPIA MECCANICA: CT-P830WR/CT-P730WR

CT-P830WR

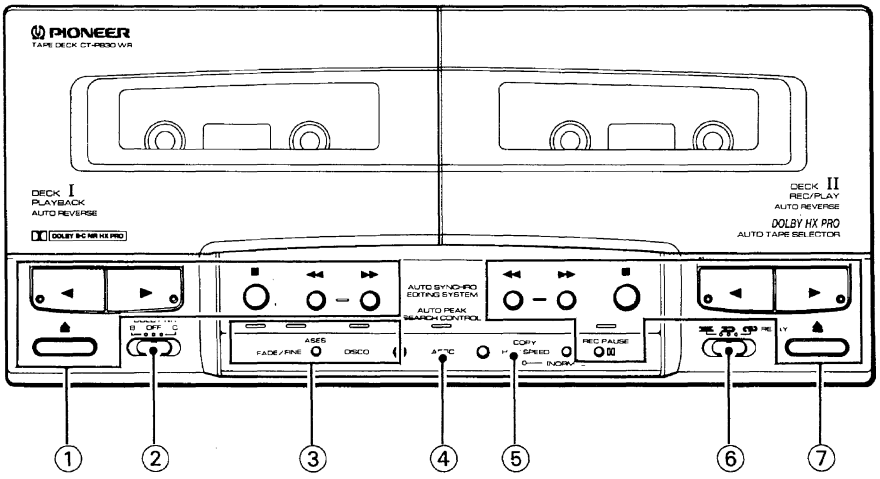

① **Funktionstasten des Decks I**

◀, ▶: Wiedergabe

⏏ : Cassetten-Auswurf (Cassettenfachklappe öffnet sich)

■ : Stopp

◀◀, ▶▶: Schneller Rücklauf, Vorlauf

② **DOLBY*-Rauschverminderungs-Wahlschalter (DOLBY NR B/OFF/C)**

Zur Wahl des Dolby-Rauschverminderungssystems.

*

Für CT-P830WR

- *Dolby Rauschunterdrückung und HX Pro headroom extension hergestellt unter Lizenz von Dolby Laboratories Licensing Corporation. HX Pro entstand bei Bang & Olufsen.*
- *DOLBY, das doppel d symbol DD und HX PRO sind Warenzeichen der Dolby Laboratories Licensing Corporation.*

*

Für CT-P730WR

- *Dolby Rauschunterdrückung ist hergestellt unter Lizenz von Dolby Laboratories Licensing Corporation.*
- *DOLBY und das doppel D symbol DD sind Warenzeichen der Dolby Laboratories Licensing Corporation.*

③ **ASES-Taste/Anzeige (ASES FADE/FINE, DISCO)**

Diese Tasten dienen zum automatischen Editieren von CD-Titeln bei Aufnahme auf Cassettenband.

④ **Taste/Anzeige für automatische Spitzenpegelanpassung (APSC)**

Bei Aufnahme mit dieser Taste in "ON"-Position wird der Aufnahmepegel automatisch dem Spitzenpegel der Aufnahmequelle angepaßt. Dies ist der einfachste Weg zur Erzielung des optimalen Dynamikbereichs für Ihre Aufnahmen. Beim Überspielen funktioniert diese Taste nicht.

① **Tasti di funzione del Deck I**

◀, ▶: Riproduzione

⏏ : Espulsione della cassetta (lo sportello del vano portacassetta si apre).

■ : Arresto

◀◀, ▶▶: Riavvolgimento, avanzamento veloce

② **Selettore del sistema DOLBY* NR (DOLBY NR B/OFF/C)**

Usarlo per scegliere uno dei due sistemi di riduzione del rumore Dolby NR.

*

Per il CT-P830WR

- *Dispositivo Dolby di riduzione del rumore e HX Pro headroom extension sono fabbricato su licenza della Dolby Laboratories Licensing Corporation. HX Pro creata da Bang & Olufsen.*
- *DOLBY, il simbolo della doppia D DD e HX PRO sono marchi della Dolby Laboratories Licensing Corporation.*

*

Per il CT-P730WR

- *Dispositivo Dolby di riduzione del rumore fabbricato su licenza della Dolby Laboratories Licensing Corporation.*
- *DOLBY e il simbolo della doppia D DD sono marchi della Dolby Laboratories Licensing Corporation.*

③ **Tasto per la funzione ASES (ASES FADE/FINE, DISCO) e relativa indicazione**

Usare questi tasti per il montaggio automatico di CD durante la registrazione su cassetta.

④ **Tasto di controllo della ricerca automatica del picco (APSC) e relativa indicazione**

Se la registrazione viene fatta con questo tasto nella posizione ON, il livello di registrazione viene regolato automaticamente in modo da produrre la gamma dinamica più ottimale per il nastro usato.

BEDIENUNGSELEMENTE AN DER VORDERSEITE

⑤ **Überspieltaste (COPY)**
Zum Überspielen des Inhalts einer Cassette auf eine andere. Sie können zwischen zwei Geschwindigkeiten wählen: NORMAL und HIGH-SPEED (doppelte Normalgeschwindigkeit).

⑥ **Reverse-Betriebsartenschalter (REV MODE ⇄ / ⇉ / ⟲ RELAY)**
Dient zur Wahl des Bandlaufbetriebs.
⇄ : Wiedergabe nur einer Seite.
⇉ : Vollständige Wiedergabe (beide Seiten) einer Cassette entweder in Deck I oder Deck II.
⟲ **RELAY:** Fortlaufende Auto-Reverse-Wiedergabe der Cassetten in Deck I und II mit Vorwärtsrichtung (▶) beginnend.

⑦ **Funktionstasten des Decks II**
◀, ▶: Wiedergabe
⏏ : Cassetten-Auswurf (Cassettenfachklappe öffnet sich)
■ : Stopp
◀◀, ▶▶: Schneller Rücklauf, Vorlauf
● ❚❚ **REC PAUSE:** Vorübergehendes Anhalten der Aufnahme.

COMANDI DEL PANNELLO ANTERIORE

Questo tasto non è funzionale durante la duplicazione di nastri.

⑤ **Tasto COPY**
Usare questo comando per duplicare una cassetta. Sono disponibili due velocità, quella NORMAL e quella HIGH SPEED (doppia della precedente).

⑥ **Selettore del modo reverse (REV MODE ⇄ / ⇉ / ⟲ RELAY)**
Usato per scegliere il modo di scorrimento del nastro.
⇄ : Riproduzione di un solo lato della cassetta.
⇉ : Riproduzione di un'intera cassetta (lato anteriore e posteriore) nel Deck I o II.
⟲ **RELAY:** Riproduzione continua con inversione automatica della direzione di scorrimento del nastro effettuata nel Deck I o II iniziando dalla direzione normale (▶).

⑦ **Tasti di funzione del Deck II**
◀, ▶: Riproduzione
⏏ : Espulsione della cassetta (lo sportello del vano portacassetta si apre).
■ : Arresto
◀◀, ▶▶: Riavvolgimento, avanzamento veloce
● ❚❚ **REC PAUSE:** Produce una pausa temporanea della registrazione.

FERNBEDIENUNG (für SX-P830)

TELECOMANDO (per l'SX-P830)

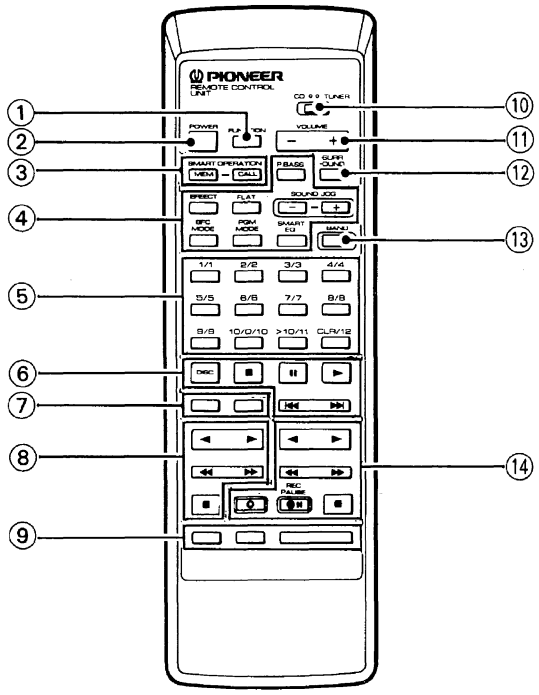

BEDIENUNGSELEMENTE AN DER VORDERSEITE

① Funktionstaste (FUNCTION)

Diese Taste dient zur Wahl der gewünschten Programmquelle. Mit jedem Druck auf die Taste ändert sich die Betriebsart folgendermaßen:

→ TUNER → TAPE → CD → LD →
VCR/DAT ← PHONO ←

② Ein/Aus-Taste (POWER)

③ SMART OPERATION-Tasten

- **MEM:** Diese Taste wird verwendet, um den Betriebsspeicher zu starten.
- **CALL:** Diese Taste dient zum Abrufen des intelligenten Betriebs.

④ Klangfarbenregler

- **SUPER P.BASS:** Diese Taste einschalten, um die Tiefen zu betonen. Zwei SUPER P.BASS-Effekte stehen zur Verfügung. Mit jedem Druck auf diese Taste der Fernbedienung ändert sich die Farbe der SUPER P.BASS-Tastenanzeige am Receiver folgendermaßen:

  → Orange → Rot → aus →

- **EFFECT:** Bei Gebrauch des Klangfeldprozessors zur Wahl oder Einstellung des Klangfelds auf "ON" stellen.
- **FLAT:** Bei Aktivierung wird die Klangfarbe der Programmquelle nicht verändert, d.h., die Wiedergabe ist linear.
- **SOUND JOG** −/+: Durch Drücken dieser Taste wird derselbe Effekt wie durch Drehen der SOUND JOG-Scheibe erzielt.

  + ... Stärkerer Effekt
  − ..... Schwächerer Effekt

- **SFC MODE:** Dient zur Wahl eines der vorprogrammierten Klangfelder. Mit jedem Druck auf die Taste wird eines der vorprogrammierten Klangfelder in nachstehender Reihenfolge gewählt:

  → DISCO → DYNAMIC → HALL → THEATER →
  LIVE

- **PGM MODE (Programm-Modus):** Diese Taste dient zur Wahl eines der Klangfelder, die Sie selbst erzeugt haben. Mit jedem Druck auf die Taste wird eines dieser Klangfelder in nachstehender Reihenfolge gewählt:

  → A → B → C → D →

- **SMART EQ (SMART-Equalizer):** Wenn diese Taste eingeschaltet ist, werden die Tonsignale automatisch in Übereinstimmung mit der Programmquelle verstärkt, damit die modifizierten Klangfeldeffekte mit optimalen Ergebnissen reproduziert werden.

⑤ Zifferntasten

[Bei Einstellung des CD/TUNER-Wahlschalters auf TUNER]

Die Zifferntasten fungieren als Tuner-Stationsruftasten (1—12).

Eine Zifferntaste einmal für Betriebsart 1 (1—12), zweimal für Betriebsart 2 (13—24) und dreimal für Betriebsart 3 (25—36) drücken.

COMANDI DEL PANNELLO ANTERIORE

① Selettore di funzione (FUNCTION)

Usare questo tasto per scegliere la sorgente di segnale desiderata. Ad ogni pressione del tasto, il modo cambia come indicato di seguito.

→ TUNER → TAPE → CD → LD →
VCR/DAT ← PHONO ←

② Interruttore POWER

③ Tasti SMART OPERATION

- **MEM:** Tasto utilizzato per avviare il funzionamento della memoria.
- **CALL:** Tasto usato per richiamare il funzionamento intelligente.

④ Tasti di controllo dei toni

- **SUPER P.BASS:** Regolare a piacere questo tasto per enfatizzare le basse frequenze. L'unità possiede una funzione Super P.BASS che permette la scelta fra due modi diversi di riproduzione delle basse frequenze. Ogni volta che questo tasto del telecomando viene premuto, il colore dell'indicatore del tasto SUPER P. BASS del sintoamplificatore cambia nel modo che segue.

  → arancione → rosso → off →

- **EFFECT:** Portarlo su ON quando si usa il processore di campo sonoro per scegliere o regolare un campo sonore.
- **FLAT:** Se questo tasto viene portato su ON, le caratteristiche tonali sono quelle di una curva di risposta piatta (con la quale non vengono modificate le caratteristiche originarie della musica). Questa posizione equivale ad una completa eliminazione delle modifiche apportate al segnale.
- **SOUND JOG** −/+: La pressione di questo tasto ottiene lo stesso effetto della rotazione della manopola dell'unità principale.

  + ... Effetto più forte − ... Effetto più debole

- **SFC MODE:** Usarlo per scegliere uno dei campi sonori programmati dal fabbricante. Ogni volta che il tasto viene premuto, vengono attivati in sequenza i seguenti campi sonori:

  → DISCO → DYNAMIC → HALL → THEATER →
  LIVE

- **PGM MODE (Modo di programmazione):** Questo tasto viene usato per scegliere uno dei campi sonori da voi stesso creati. Ogni volta che il tasto viene premuto, viene scelto uno di tali campi nel seguente ordine:

  → A → B → C → D →

- **SMART EQ (equalizzatore intelligente):** Se esso viene attivato, il suono viene automaticamente potenziato a seconda della sorgente per permettere la riproduzione in modo ottimale degli effetti del campo sonoro.

⑤ Tasti numerici

[Con il selettore CD/TUNER sulla posizione TUNER]

I tasti numerici funzionano come quelli di richiamo delle stazioni (da 1 a 12) del sintonizzatore.

[Beispiel] Wenn die Taste "1"
einmal gedrückt wird ..... Station 1
zweimal gedrückt wird ..... Station 13
dreimal gedrückt wird ..... Station 25

[Bei Einstellung des CD/TUNER-Wahlschalters auf CD]
Die Zifferntasten fungieren als Titelnummerntasten (1—10, > 10) und Löschtaste (CLR) zum Löschen des CD-Programms.

⑥ CD-Funktionstasten

DISC: DISC-Wahl
■: Stopp
❚❚: Pause
▶: Wiedergabebeginn
⏮, ⏭: Titel-Suchlauf

⑦ CD/TUNER-Funktionstasten

[Bei Einstellung des CD/TUNER-Schalters auf TUNER]

- **FM MONO:** Bei Empfang von UKW-Stereo-Sendungen kann mit diesem Schalter zwischen Stereo- und Mono-Empfang umgeschaltet werden.
- **SCAN:** Zum Anspielen aller im Senderspeicher befindlichen Sender für etwa fünf Sekunden.

[Bei Einstellung des CD/TUNER-Schalters auf CD]

- **RANDOM:** Zur Wahl zufallsgesteuerter Wiedergabe der Titel einer CD.
- **HI-LITE (Hi-Lite-Scan):** Zur Lokalisierung eines bestimmten CD-Titels.
  Beim Modell PD-P930M wird bei jedem Drücken dieser Taste abswechselnd zwischen Disc- und Titel-Anspielbetriebsart umgeschaltet.

⑧ TAPE I-Funktionstasten

■: Stopp
◀◀, ▶▶: Schneller Rücklauf, Vorlauf
◀, ▶: Wiedergabe

⑨ Timer-Funktionstasten (TIMER)

- **WAKE-UP:** Zum Ein- und Ausschalten der Timer-Wiedergabefunktion. (Die Funktion wird nicht aktiviert, wenn keine Zeit eingestellt ist.)
  Mit jedem Druck auf die Taste ändert sich die Betriebsart folgendermaßen:
  → WAKE-UP 1 → WAKE-UP 2 → aus →
- **SLEEP:** Zur Einstellung des Ausschalt-Timers. Mit jedem Druck auf die Taste ändert sich die Betriebsart folgendermaßen und wird im Display des Receivers angezeigt:
  → **AUTO** (Automatische Abschaltung: nur während CD- oder Cassetten-Betriebs)
  ↓
  90 (ca. 90 Minuten)
  ↓
  60 (ca. 60 Minuten)
  ↓
  30 (ca. 30 Minuten)
  ↓
  0 (aus)
- **SNOOZE:** Durch Drücken dieser Taste während timergesteuerter Wiedergabe stoppt die Wiedergabe, beginnt jedoch nach etwa fünf Minuten von neuem. Drücken dieser Taste während normaler Wiedergabe hat keine Wirkung.

Premere il tasto numerico una volta per la modalità 1 (1—12), due volte per la modalità 2 (13—24) e 3 volte per la modalità 3 (25—36).
Es.: Premendo il tasto "1":
Una volta ..... stazione 1
Due volte ..... stazione 13
Tre volte ..... stazione 25

[Con il selettore CD/TUNER sulla posizione CD]
I tasti numerici funzionano esattamente come i tasti (da 1 a 10, e >10) dei numeri dei brani del lettore CD, e come il tasto di cancellazione (CLR) per l'eliminazione di un programma CD.

⑥ Tasti di funzione del lettore CD

DISC: Selezione del disco (DISC)
■: Arresto
❚❚: Pausa
▶: Inizio della riproduzione
⏮, ⏭: Ricerca di brani

⑦ Tasti di funzione CD/TUNER

[Quando il selettore CD/TUNER si trova nella posizione TUNER]

- **FM MONO:** Usato durante la ricezione di trasmissioni in stereo per passare dalla ricezione in stereo a quella in mono.
- **SCAN:** Premerlo per percorrere le stazioni presenti in memoria e riprodurle per circa 5 secondi ciascuna.

[Quando il selettore CD/TUNER si trova nella posizione CD]

- **RANDOM:** Premerlo per impostare la riproduzione in ordine casuale dei brani di un CD.
- **HI-LITE (esplorazione Hi-Lite):** Premerlo per ricercare un certo brano di un CD.
  Nel modello PD-P930M, ad ogni pressione del tasto vengono alternativamente selezionate le due modalità di esplorazione del disco e di esplorazione dei brani.

⑧ Tasti del TAPE I

■: Arresto
◀◀, ▶▶: Riavvolgimento, avanzamento veloce
◀, ▶: Riproduzione

⑨ Tasti di funzione del timer (TIMER)

- **WAKE-UP:** Usarlo per attivare o disattivare la funzione di riproduzione via timer. Se l'ora esatta non è stata regolata, ciò non è però possibile. Ad ogni pressione del tasto il modo cambia come segue:
  → WAKE-UP 1 → WAKE-UP 2 → off →
- **SLEEP:** Usato per attivare il timer di spegnimento automatico. Ad ogni pressione del tasto, il modo cambia come segue e viene visualizzato sul display del sintoamplificatore.
  → **AUTO** (Spegnimento automatico: solo durante l'uso di un lettore CD o di un registratore a cassette)
  ↓
  90 (circa 90 minuti)
  ↓
  60 (circa 60 minuti)
  ↓
  30 (circa 30 minuti)
  ↓
  0 (off)

BEDIENUNGSELEMENTE AN DER VORDERSEITE

⑩ **CD/TUNER-Wahlschalter**
Für Gebrauch des CD-Spielers diesen Schalter zur CD-Seite schieben, für Gebrauch des Receivers zur TUNER-Seite.

⑪ **Lautstärkeregeltasten (VOLUME −/+)**
Bei Druck wird der Lautstärkeregler (VOLUME) am Receiver motorisch bewegt.

⑫ **SURROUND-Taste**
Diese Taste zur Wahl der "Surround/Stereo-Spreizung" drücken.

⑬ **PGM/BAND-Taste**
[Bei Einstellung des CD/TUNER-Schalters auf TUNER]
BAND: Zur Wahl des Wellenbereichs (UKW, MW).
[Bei Einstellung des CD/TUNER-Schalters auf CD]
PGM (Programm): Zur Wahl der programmierten CD-Wiedergabe drücken.

⑭ **TAPE II-Funktionstasten**
■: Stopp
◀◀, ▶▶: Schneller Rücklauf, Vorlauf
◀, ▶: Wiedergabe
● **II REC PAUSE:**
Durch einmaliges Drücken wird das Gerät auf Aufnahmebereitschaft geschaltet. Die Aufnahme beginnt, wenn dann die Wiedergabetaste (◀ oder ▶) gedrückt wird. Durch Drücken bei laufender Aufnahme wird diese vorübergehend angehalten.
○ **MUTE:** Durch einmaliges Drücken bei laufender Aufnahme wird ein signalfreies Intervall mit einer Dauer von etwa 4 Sekunden auf dem Band erzeugt, wonach das Deck automatisch auf Aufnahmebereitschaft geschaltet wird. Wenn die Taste gedrückt gehalten wird, wird die Leeraufnahme so lange fortgesetzt, bis die Taste wieder losgelassen wird. Das Gerät schaltet dann auf Aufnahmebereitschaft, wenn die Taste losgelassen wird.

COMANDI DEL PANNELLO ANTERIORE

- **SNOOZE:** Se questo tasto viene premuto durante la riproduzione via timer, la riproduzione stessa si ferma ma ricomincia dopo circa 5 minuti. Se premuto durante la riproduzione normale, questo tasto non ha alcun effetto.

⑩ **Selettore CD/TUNER**
Portare questo selettore nella posizione CD per riprodurre CD con il lettore CD o nella posizione TUNER per ricevere stazioni radio con il sintoamplificatore.

⑪ **Tasto VOLUME −/+**
Con questi tasti si fa azionare tramite un motore il comando del volume (VOLUME) del sintoamplificatore.

⑫ **Tasto SURROUND**
Premerlo per scegliere il modo di circondamento e stereo ampliato.

⑬ **Tasto di programmazione e di scelta di banda (PGM/BAND)**
[Con il selettore CD/TUNER posizionato sul lato TUNER]
BAND: Usare il tasto per selezionare la banda (FM o AM) di ricezione radio.
[Con il selettore CD/TUNER posizionato sul lato CD]
PGM (Programma):
Premerlo per selezionare la riproduzione di CD programmati.

⑭ **Tasti del TAPE II**
■: Arresto
◀◀, ▶▶: Riavvolgimento, avanzamento veloce
◀, ▶: Riproduzione
● **II REC PAUSE:**
Se il tasto viene premuto una sola volta, l'unità si porta nel modo di attesa di riproduzione. La registrazione ha inizio nel momento in cui viene premuto il tasto di riproduzione (◀ o ▶). Se viene premuto durante la registrazione, quest'ultima entra momentaneamente in pausa.
○ **MUTE:** Se il tasto viene premuto una volta nel corso di una registrazione, viene registrato un intervallo di silenzio della durata di circa 4 secondi, dopo di che il registratore si porta automaticamente nel modo di attesa di registrazione. Se esso viene mantenuto continuamente premuto, viene registrato sul nastro un intervallo di silenzio che dura sino a che il tasto non viene lasciato andare. Quando il tasto viene lasciato andare, l'unità si porta nel modo di attesa di registrazione.

FERNBEDIENUNG (für SX-P730)

TELECOMANDO (per l'SX-P730)

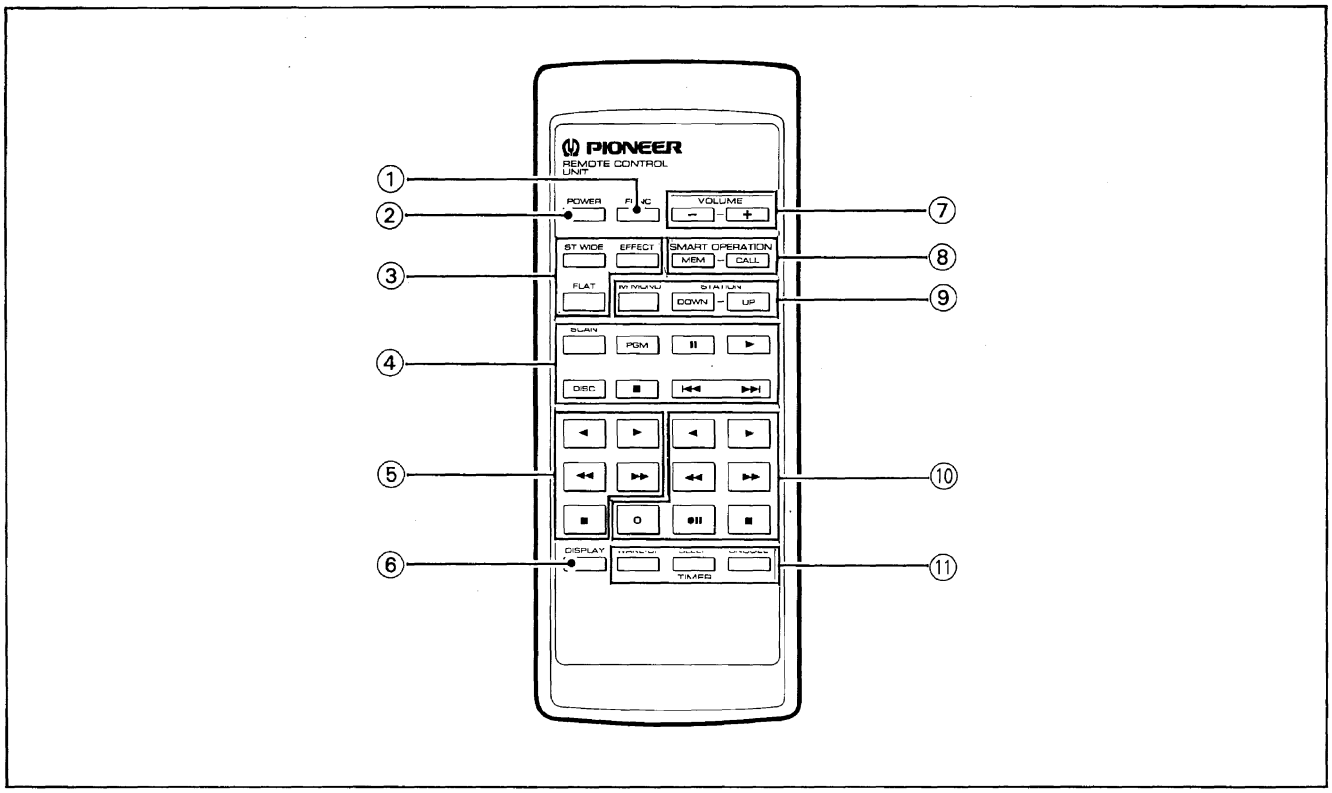

① **Funktionstaste (FUNC)**
Dient zur Wahl der Eingangsquelle.

② **Ein/Aus-Taste (POWER)**

③ **Klangfarbenregeltasten**

ST WIDE: Wenn diese Taste eingeschaltet ist, wird ein Höreindruck von größerer Präsenz und Geräumigkeit erzielt.

EFFECT: Zum Ein-/Ausschalten von Klangeffekten.

FLAT: Bei Aktivierung wird die Klangfarbe der Programmquelle nicht verändert, d.h., der Frequenzgang ist linear.

④ **CD-Funktionstasten**

■: Stopp
▶: Wiedergabe
DISC: Disc-Wahl
❚❚: Pause
⏮, ⏭: Titelsuche
PGM: Zur Wahl der programmierten CD-Wiedergabe drücken.
HI-LITE SCAN:
Zur Lokalierung eines bestimmten CD-Titels drücken.
Beim Modell PD-P930M wird bei jedem Drücken dieser Taste abswechselnd zwischen Disc- und Titel-Anspielbetriebsart umgeschaltet.

① **Tasto di funzione (FUNC)**
Per selezionare la sorgente sonora.

② **Tasto di attivazione (POWER)**

③ **Tasti di controllo del tono**

ST WIDE: Attivando questa funzione, si noterà una presenza acustica maggiore, insieme alla sensazione di un allargamento sonoro.

EFFECT: Attiva e disattiva gli effetti sonori.

FLAT: Se questo tasto viene portato su ON, le caratteristiche tonali sono quelle di una curva di risposta piatta (cioè, non viene aggiunta alcuna colorazione alla sorgente). Questa posizione equivale ad una completa eliminazione delle modifiche apportate al segnale.

④ **Tasti per il funzionamento del sintonizzatore e del CD**

■: Arresto
▶: Riproduzione
DISC: Per selezionare DISC
❚❚: Pausa
⏮, ⏭: Ricerca dei brani
PGM: Premere per selezionare il CD programmato.
HI-LITE SCAN:
Premerlo quando si vuole ricercare un certo brano sul disco.
Nel modello PD-P930M, ad ogni pressione del tasto vengono alternativamente selezionate le due modalità di esplorazione del disco e di esplorazione dei brani.

BEDIENUNGSELEMENTE AN DER VORDERSEITE

⑤ **TAPE I-Funktionstasten**

◀, ▶: Wiedergabe
◀◀, ▶▶: Schneller Rücklauf, schneller Vorlauf
■: Stopp

⑥ **DISPLAY-Taste**

Bei jedem Drücken dieser Taste wird die Anzeige auf dem Display umgeschaltet.

⑦ **Lautstärkeregeltasten (VOLUME −/+)**

Bei Druck wird der Lautstärkeregler (VOLUME) am Receiver motorisch bewegt.

⑧ **SMART OPERATION-Tasten (MEM/CALL)**

Für "intelligenten Betrieb" (SMART OPERATION).

⑨ **TUNER-Funktionstasten**

FM MONO: Bei Empfang von UKW-Stereo-Sendungen diese Taste drücken, um zwischen stereophonem und monauralem Empfang umzuschalten.

STATION UP/DOWN:
Zur Wahl von Festsendern.

⑩ **TAPE II-Funktionstasten**

◀, ▶: Wiedergabe
◀◀, ▶▶: Schneller Rücklauf, schneller Vorlauf
■: Stopp

● **❚❚ Aufnahmepause:**
Durch einmaliges Drücken dieser Taste wird das Gerät auf Aufnahmepause geschaltet. Durch anschließendes Drücken der Wiedergabetaste (◀ oder ▶) beginnt die Aufnahme. Wenn diese Taste während einer Aufnahme gedrückt wird, schaltet das Gerät auf Aufnahmepause.

O **Stummschaltung:**
Durch einmaliges Drücken dieser Taste während einer Aufnahme wird ein vier Sekunden dauernder signalfreier Abschnitt auf dem Band erzeugt, wonach das Gerät auf Aufnahmepause schaltet. Wenn die Taste gedrückt gehalten wird, wird die Leeraufnahme so lange fortgesetzt, bis die Taste wieder losgelassen wird.

⑪ **Timer-Funktionstasten (TIMER)**

WAKE-UP: Zur Aktivierung des Einschalt-Timers.
SLEEP: Zur Einstellung des Ausschalt-Timers.
SNOOZE: Durch Drücken nach Beginn einer Timer-Wiedergabe wird der Strom ausgeschaltet. Die Timer-Wiedergabe beginnt dann wieder nach Ablauf von ca. 5 Minuten.

COMANDI DEL PANNELLO ANTERIORE

⑤ **Tasti di funzionamento del TAPE I**

◀, ▶: Riproduzione
◀◀, ▶▶: Riavvolgimento, avanzamento veloce
■: Arresto

⑥ **Tasto di commutazione del quadrante (DISPLAY)**

La visualizzazione presente sul quadrante cambia ad ogni pressione di questo tasto.

⑦ **Tasti del volume (VOLUME −/+)**

Con questi tasti si fa azionare tramite un motore il comando del volume (VOLUME) del sintoamplificatore.

⑧ **Tasti per il funzionamento intelligente (SMART OPERATION MEM/CALL)**

Azionarli per il "funzionamento intelligente".

⑨ **Tasti di funzionamento del sintonizzatore (TUNER)**

FM MONO: Nel corso della ricezione di trasmissioni FM stereo, serve a passare dalla ricezione stereo a quella mono, e viceversa.

STATION UP/DOWN:
Usato per la selezione delle stazioni radio predisposte.

⑩ **Tasti per il funzionamento del TAPE II**

◀, ▶: Riproduzione
◀◀, ▶▶: Riavvolgimento, avanzamento veloce
■: Arresto

● **❚❚ Pausa della registrazione:**
Premendolo una volta si dispongono gli apparecchi in modalità di pausa della registrazione. L'apparecchio inizia a registrare quando si preme poi il tasto di riproduzione (◀ o ▶). Se si preme questo tasto durante la registrazione, l'apparecchio entra in modalità di pausa della registrazione.

O **Silenziamento:**
Premendolo una volta durante la registrazione, sul nastro si produce un intervallo non registrato di quattro secondi e l'apparecchio passa poi alla modalità di pausa della registrazione. Con il tasto premuto, lo spazio in bianco continua ad essere registrato sintanto che il tasto viene tenuto premuto.

⑪ **Tasti per il funzionamento tramite timer (TIMER)**

WAKE-UP: Premere per attivare il timer per l'inizio.
SLEEP: Per predisporre il timer per la disattivazione a tempo.
SNOOZE: Spegne l'apparecchio se viene premuto dopo l'inizio della riproduzione a mezzo timer. La riproduzione riprende dopo circa 5 minuti.

Wirkungsbereich der Fernbedienung

Gamma di utilizzazione del telecomando

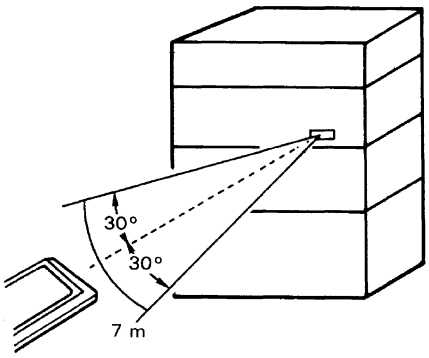

ANMERKUNGEN:

- *Diese Fernbedienung funktioniert unter Umständen nicht richtig, wenn sie in einem falschen Winkel zum entsprechenden Fernbedienungsfenster gehalten wird, oder wenn sich ein Hindernis zwischen der Fernbedienung und dem Fernbedienungsfenster befindet.*
- *Der Fernbedienbetrieb kann auch durch direkt einfallendes Sonnenlicht oder Fluoreszenzlicht gestört werden. In diesem Fall den Aufstellplatz ändern oder die entsprechende Leuchtstoffröhre weiter vom Fernbedienungsfenster entfernen.*
- *Wenn das Gerät in der Nähe von anderen Geräten mit Infrarotausstrahlung betrieben oder eine andere Infrarot-Fernbedienung verwendet wird, können Betriebsstörungen verursacht werden. Auf gleiche Weise kann auch der Betrieb eines anderen Geräts mit einem Infrarot-Fernbedienungsfenster gestört werden, wenn diese Fernbedienung in seiner Nähe verwendet wird.*
- *Wenn Sie bemerken, daß der Abstand, innerhalb dessen die Fernbedienung wirksam ist, wenn sich der Abstand, innerhalb dessen die Fernbedienung wirksam, stark verringert hat, beide Batterien gleichzeitig auswechseln.*
- *Wenn die Fernbedienung voraussichtlich längere Zeit (ein Monat oder länger) nicht benutzt werden soll, entnehmen Sie die Batterien, um die Möglichkeit einer Beschädigung durch Auslaufen der Batterien auszuschalten.*

NOTE:

- *Il telecomando potrebbe non funzionare correttamente se un ostacolo si frappone fra esso e il sensore dell'unità principale o se l'angolo fra il telecomando e la perpendicolare all'unità principale è eccessivo.*
- *Il telecomando potrebbe non funzionare bene se il sensore dell'unità principale viene colpito da luce solare intensa o luce fluorescente. In tali condizioni, è necessario spostare l'unità stessa o la lampada sino a permettere il funzionamento corretto del sensore.*
- *Se l'unità viene installata vicino ad apparecchi che producono o impiegano raggi infrarossi o in luoghi dove sono usati altri telecomandi, essa potrebbe non funzionare normalmente. Analogamente, questo telecomando, se usato vicino ad altri apparecchi telecomandabili, potrebbe disturbarne il funzionamento.*
- *Una brusca restrizione del campo di funzionamento del telecomando significa che le sue batterie sono esaurite e devono essere sostituite entrambe, e contemporaneamente, con altre nuove.*
- *Se non si intende usare il telecomando per qualche tempo (almeno un mese), togliere le batterie dal suo vano per evitare che possano perdere acido.*

ANZEIGENTEIL

STEREO-RECEIVER: SX-P830/SX-P730

QUADRANTE DELLE INDICAZIONI

SINTOAMPLIFICATORE STEREO: SX-P830/SX-P730

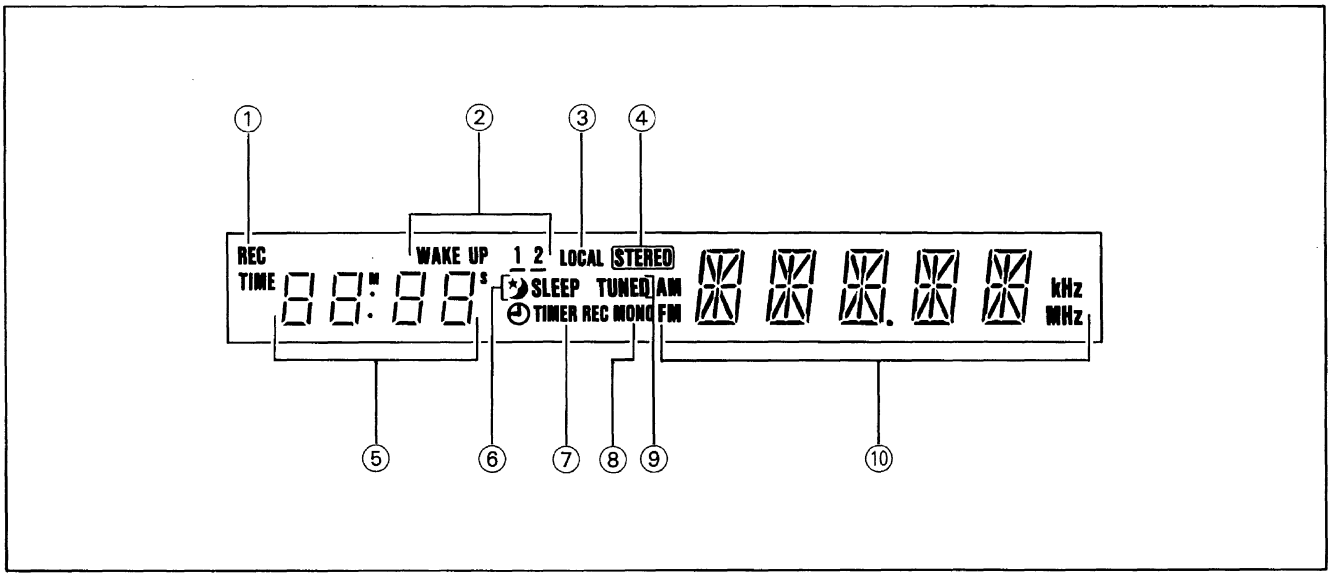

① Zeigt an, daß das Deck auf Aufnahme geschaltet ist.
② Zeigt die Einstellung des Einschalt-Timers an.
③ Zeigt an, daß die LOCAL-Taste eingestellt ist.
④ Leuchtet bei Stereo-Rundfunkempfang.
⑤ Zeigt die Tageszeit an, wenn sich das Gerät im Bereitschaftszustand befindet. Wenn das Deck auf Aufnahme geschaltet ist, wird die abgelaufende Aufnahmezeit angezeigt. Die Tageszeit erscheint, wenn das Display auf Frequenzmodus geschaltet ist. Die Kanalnummer wird angezeigt, wenn das Display auf Station-Modus geschaltet ist.
⑥ Zeigt an, daß der Ausschalt-Timer eingeschaltet ist.
⑦ Zeigt die Einstellung für timergesteuerte Aufnahme an.
⑧ Zeigt an, daß die FM MONO-Taste eingeschaltet ist.
⑨ Leuchtet während Rundfunkempfangs.
⑩ Zeigt Senderfrequenz und Hauptbetriebsbedingungen an.

① Indica che il Deck si trova al momento nel modo di registrazione.
② Indica che il timer di riproduzione è attivato.
③ Indica che il tasto LOCAL si trova nella posizione ON.
④ Si illumina durante la ricezione di trasmissioni stereo.
⑤ Indica l'ora del momento quando l'apparecchio è in posizione di attesa. Durante il modo di registrazione, esso indica il tempo di registrazione trascorso. L'ora esatta viene mostrata quando il display si trova nel modo della frequenza, mentre il numero della stazione viene indicato quando il display si trova nel modo delle stazioni.
⑥ Indica che lo spegnimento via timer (SLEEP)
⑦ Indica che la registrazione via timer è attivata.
⑧ Indica che il tasto FM MONO si trova nella posizione ON.
⑨ Si illumina durante la ricezione di trasmissioni radio.
⑩ Visualizza la frequenza di ricezione di stazioni radio e le condizioni di funzionamento generali dell'apparecchio.

ANZEIGENTEIL

KLANGFELDPROZESSOR: SP-P830

KLANGBILD-CONTROLLER: GR-P730

QUADRANTE DELLE INDICAZIONI

ELABORATORE DEL CAMPO SONORO: SP-P830

CONTROLLORE DELL'IMMAGINE SONORA: GR-P730

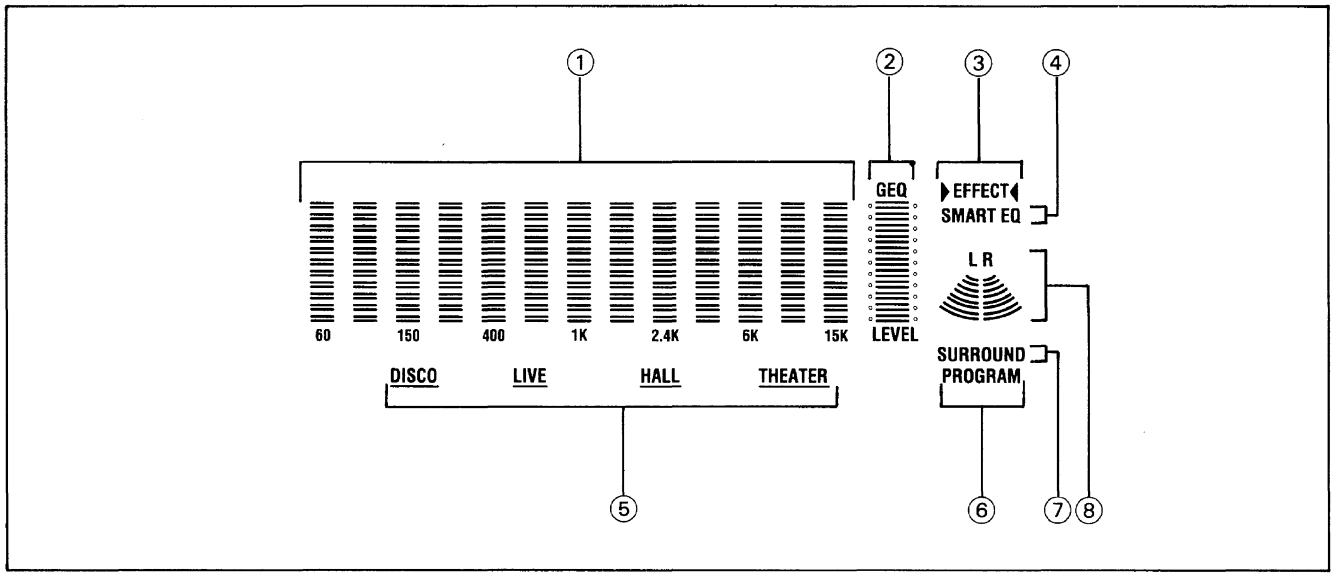

① Zeigt die Positionen des Spektrumanalysators und Graphic Equalizers visuell an.
② Leuchten bedeutet, daß der Graphic Equalizer eingeschaltet ist.
③ Wenn "EFFECT" ständig leuchtet:
Wenn ▶ und ◀ ebenfalls leuchten, bedeutet dies, daß Effekte eingeschaltet sind.
Wenn ▶ und ◀ nicht leuchten, bedeutet dies, daß Effekte ausgeschaltet sind.
④ Diese Anzeige leuchtet, wenn der SMART-Equalizer eingeschaltet ist.
⑤ Zeigt die Klangfeld-Betriebsart an. Die gewünschte Betriebsart mit Hilfe der Striche unter den Wörtern wählen.
⑥ Leuchtet beim Speichern oder Abrufen eines selbsterzeugten Klangfelds.
⑦ Leuchtet, wenn die Funktion "Surround/Stereo-Spreizung" aktiviert ist.
⑧ Anzeige des Effektpegels

① Visualizza le posizioni dell'analizzatore di spettro e dell'equalizzatore grafico.
② Se è acceso, indica il modo di attivazione dell'equalizzatore grafico.
③ Se "EFFECT" rimane acceso:
Se ▶ ed ◀ sono accesi, gli effetti sono attivati.
Se ▶ ed ◀ non sono accesi, gli effetti sono disattivati.
④ Questa indicazione si accende quando l'equalizzatore intelligente è attivato.
⑤ Visualizza la modalità del campo sonoro. La modalità prescelta è quella la cui sottolineatura si illumina.
⑥ Si illumina durante la memorizzazione o il richiamo dalla memoria di un campo sonoro creato dall'utente.
⑦ Si illumina quando la funzione di avvolgimento e suono stereo ampliato è accesa.
⑧ Visualizzazione del livello dell'effetto

HANDHABUNG VON CASSETTENBÄNDERN

Vor dem Einsetzen von Cassetten die folgenden Punkte beachten.

Ist das Band lose gewickelt, oder befindet sich ein Teil des Bands außerhalb der Cassette?

Wenn ein Teil des Bands aus dem Cassettengehäuse ragt, oder wenn das Band lose gewickelt ist, kann es vorkommen, daß es nicht zwischen der Tonwelle und Andruckrolle durchläuft. Dadurch wird eine Zuführung des Bands verhindert oder das Band selbst beschädigt. In solchen Fällen einen Bleistift in eines der Spulenlöcher stecken und zum Straffen des Bands drehen (Abb. ①). Einige Cassettenbänder sind mit einer Sperre aus Kunststoff oder Karton ausgestattet, die Bandschlaufen verhindert. Die Sperre vor dem Einsetzen einer solchen Cassette entfernen und nach Verwendung der Cassette wieder anbringen.

Schutz gegen versehentliches Löschen

Cassetten haben Löschschutzzungen, mit deren Hilfe wichtige Aufnahmen vor versehentlichem Löschen geschützt werden können. Wenn die Schutzzunge (Abb. ②) am Cassettengehäuse mit der Spitze eines Schraubendrehers herausgebrochen wird, kann die Aufnahmefunktion nicht aktiviert werden, auch wenn die Aufnahmetaste versehentlich gedrückt wird, so daß wertvolle Aufnahmen nicht gelöscht werden können. Um eine Cassette mit herausgebrochenen Schutzzungen erneut bespielen zu können, einfach die nach Herausbrechen der Schutzzungen entstandenen Öffnungen gemäß Abb. ③ doppelschichtig mit Klebestreifen überkleben.

ANMERKUNG:

Die Löschschutzzungen befinden sich auf beiden Seiten A und B (1 und 2) oben links, so daß das Programm auf jeder Seite vor versehentlichem Löschen geschützt werden kann.

Nützliche Hinweise zum Gebrauch von Cassetten

- Am Anfang von Cassettenbändern befindet sich ein Vorspannband (das nicht bespielt werden kann). Mit der Aufnahme erst beginnen, nachdem das Band ungefähr 5 Sekunden lang gelaufen ist, so daß sich das Vorspannband am Aufnahmekopf vorbeibewegt hat.
- Cassetten nicht frei herumliegen lassen. Cassetten nach dem Gebrauch wieder in ihre Schachteln geben, so daß weder Staub noch Schmutz am Band anhaften und keine Bandschlaufen entstehen können.
  Zum Aufbewahren der Cassetten einen Ort wählen, der frei von magnetischen Einflüssen, Staub, Schmutz und Öl ist.
- Keine Cassettenbänder mit einer Länge von mehr als 90 Minuten verwenden.
  Da Bänder länger als C-90 sehr dünn sind, verfangen sie sich leicht an Andruckrolle oder Tonwelle und sind auch für unregelmäßige Wicklung anfällig. Daher sollten solche Bänder nicht mit diesem Gerät verwendet werden. Cassettenbänder mit einer Länge von 90 Minuten oder weniger verwenden.

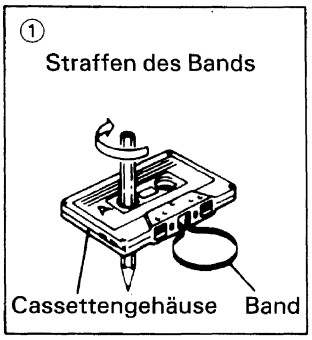

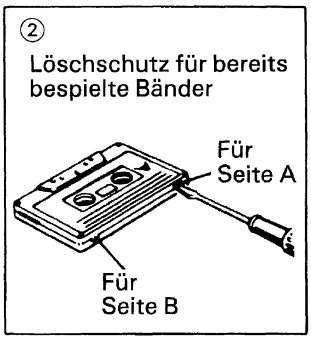

③ HINWEISE ZUM NEUBESPIELEN EINER CASSETTE MIT HERAUSGEBROCHENER SCHUTZZUNGE

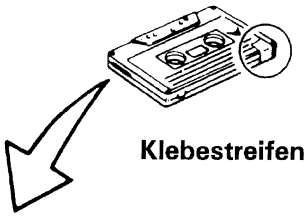

Klebestreifen für Neuaufnahme

RICHTIGES ÜBERKLEBEN DER SCHUTZZUNGENÖFFNUNG

- Mit Klebestreifen doppelschichtig überkleben.
- Den Klebestreifen straff aufkleben, so daß er sich nicht hochrollt.

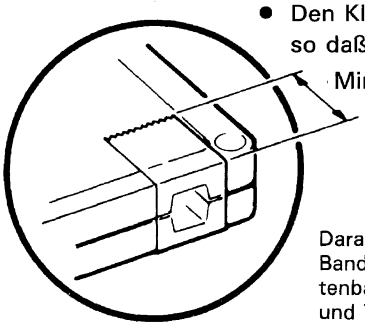

Darauf achten, daß die Bandkennöffnung (Cassettenband TYP IV (Metallband) und TYP II (HIGH/CrO_2)) nicht blockiert wird.

USO E MANIPOLAZIONE DELLE CASSETTE

Prima di procedere all'inserimento di una cassetta nell'apparecchio ricordare i punti seguenti

Se il nastro è allentato, o se una porzione del nastro risulta parzialmente fuori della cassetta.
In tal caso il nastro potrebbe non venire adeguatamente scorrere fra il cabestano ed il rullo pressore. Ciò potrebbe impedire il movimento del nastro o danneggiarlo. Se del caso, inserire nel mozzo della bobina la punta di una matita e stringere il nastro (fig.①). Certe cassette sono dotate di un arresto di plastica o di cartoncino che impedisce al nastro di allentarsi. Togliere questo arresto prima di caricare il nastro, e rimetterlo dopo aver terminato l'uso della cassetta.

Prevenzione di cancellazioni accidentali.
Le cassette sono dotate di apposite linguette che consentono di prevenire la cancellazione accidentale di registrazioni importanti. Utilizzando una cassetta le cui linguette (fig.②) siano state rotte, con la punta di un cacciavite o altro, diviene impossibile premere il tasto per la registrazione, impedendo così cancellazioni dovute a possibili errori. Per registrare di nuovo su queste cassette sarà sufficiente coprire i fori delle linguette con un pezzo di nastro adesivo un po' spesso, come indicato in fig. (③).

NOTA:
Le linguette per la prevenzione della cancellazione accidentale si trovano sul lato superiore sinistro di entrambi i lati A e B (1 e 2), in modo da poter prevenire la cancellazione di materiali di entrambi i lati.

Suggerimenti per l'uso delle cassette

- All'inizio del nastro vi è una porzione di nastro sulla quale la registrazione non è possibile. Iniziare quindi la registrazione dopo aver lasciato scorrere il nastro per circa 5 secondi in modo che la parte iniziale del nastro sia ormai oltre la testina di registrazione.
- Non lasciare le cassette esposte all'ambiente, ma riporle nelle loro scatole in modo da evitare che polvere e sporco aderiscano al nastro, causando l'allentamento del nastro. Conservarle poi in un luogo che non sia esposto agli effetti del magnetismo, alla polvere ed allo sporco.
- Non usare cassette con nastri più lunghi di C-90.

  I nastri più lunghi delle cassette C-90 sono molto sottili e si attorcigliano facilmente nel rullo pressore e nei cabestani, causando possibili irregolarità nell'avvolgimento. Evitarne l'uso in questo apparecchio. Usare solo nastri di durata uguale o inferiore a 90 minuti.

①
Come riavvolgere un nastro allentato

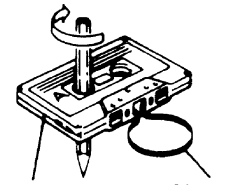

②
Come evitare cancellazioni accidentali di nastri già registrati

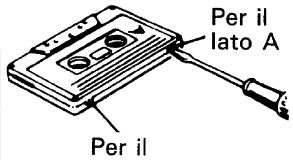

③ **PER REGISTRARE NUOVAMENTE SU CASSETTE SENZA LINGUETTE PROTETTIVE**

Nastro adesivo per la riregistrazione

METODO CORRETTO DI APPLICAZIONE DEL NASTRO ADESIVO

- Applicare un doppio strato di nastro adesivo.
- Applicare il nastro con attenzione, in modo che non si sollevi.

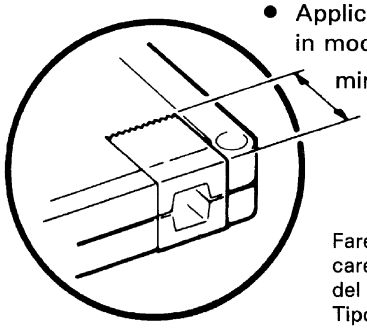

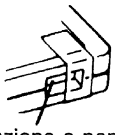

Fare attenzione a non bloccare i fori di identificazione del tipo di nastro (nastri di Tipo IV (metal) e di Tipo II (al cromo))

GRUNDLEGENDER BETRIEB

EINSTELLEN DER UHR

OPERAZIONI PRINCIPALI

PREDISPOSIZIONE DELL'OROLOGIO

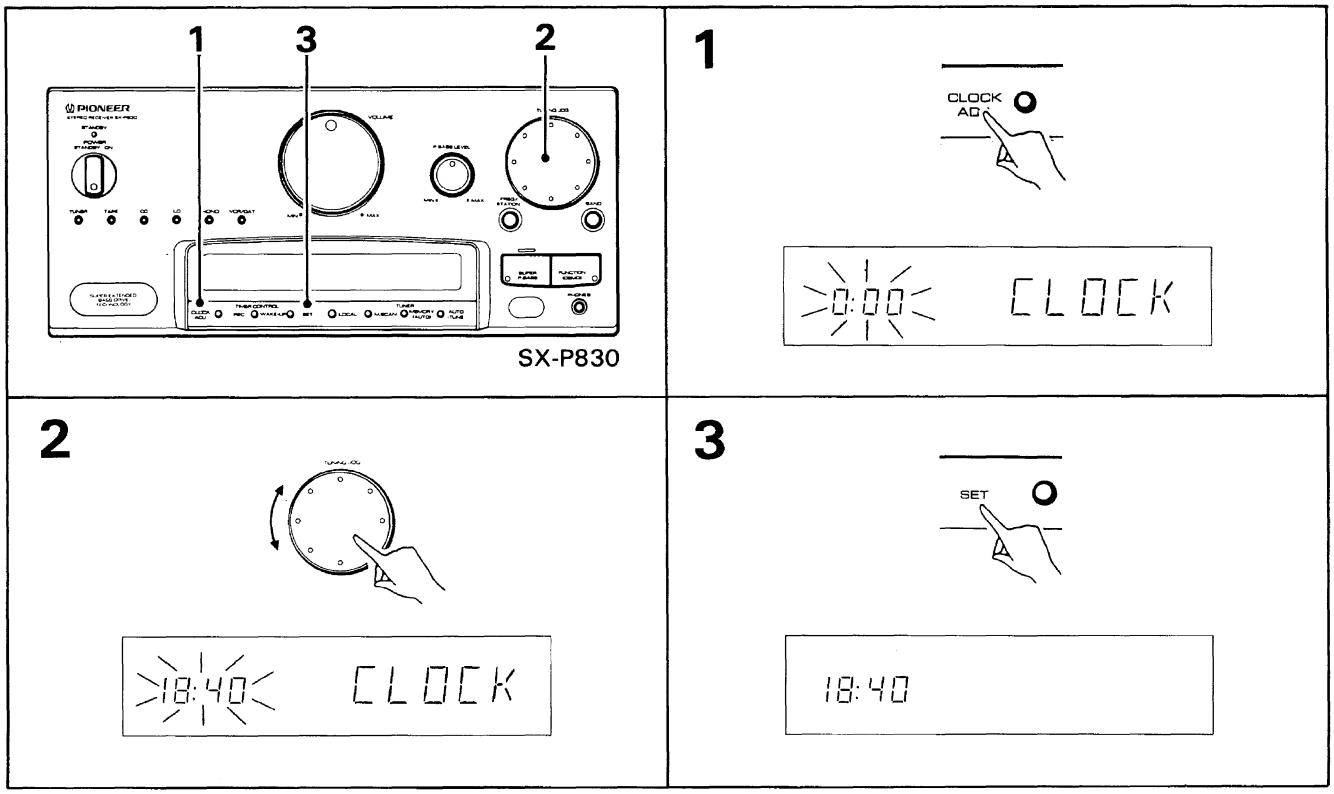

[Beispiel] Einstellung der Zeit auf 18:40.

1. **Die CLOCK ADJ-Taste drücken.**
2. **Den TUNING JOG-Regler drehen, um die Stunden und Minuten einzustellen.**
3. **Zur genauen Einstellung die SET-Taste drücken, wenn "00" Sekunden dieser Minute erreicht sind.**

- Nach Anschluß an eine Netzsteckdose nicht vergessen, die Tageszeit einzustellen. Timer-Wiedergabe und Timer-Aufnahme sind nicht möglich, wenn die Zeit nicht eingestellt worden ist.
- Bei Wiederherstellung der Stromversorgung nach einem Stromausfall oder nach Abtrennung des Netzkabels erscheint die Zeitanzeige als "– –:– –".

Esempio: Predisposizione dell'ora alle 18:40.

1. **Premere il tasto CLOCK ADJ.**
2. **Ruotare il comando TUNING JOG per predisporre le ore e i minuti.**
3. **Alla posizione "00" secondi, premere il tasto SET per una regolazione precisa.**

- Dopo il collegamento ad una presa di corrente alternata, ricordarsi di predisporre l'ora. La riproduzione e la registrazione a mezzo timer non sono possibili se non è stata preventivamente regolata l'ora.
- Se il cavo di alimentazione viene staccato o la corrente elettrica viene a mancare, l'indicazione dell'ora appare come "– –:– –" quando il cavo viene ricollegato.

VORBEREITUNG

Den POWER-Schalter am Stereo-Receiver und CD-Spieler drücken.
Die FUNCTION-Taste wunschgemäß einstellen.

AUTO-FUNKTION

Da dieses System über eine automatische Funktionssteuerung verfügt, wird der Receiver-Eingangswähler durch eine Betätigung von Bedienungselementen am Cassettendeck, CD-Spieler oder Tuner (Senderwahl, Wellenbereichswahl) automatisch umgeschaltet (Die Bandwiedergabe stoppt dabei jedoch nicht.)

ANMERKUNG:
Die Einstellung der FUNCTION-Taste kann während einer Aufnahme nicht werden. (Während einer Aufnahme ist auch die AUTO-Funktion nicht wirksam.)

PREPARATIVI

Premere il tasto POWER del sintoamplificatore stereo e del lettore CD.
Selezionare una delle funzioni desiderate tramite i tasti FUNCTION.

FUNZIONI AUTOMATICHE

Dal momento che questo sistema dispone di funzioni automatiche, il mettere in funzione il deck a cassette, o il lettore CD, o l'uso dei comandi del sintonizzatore (selezione della stazione, selezione della banda FM o AM) ha come immediato risultato l'attivazione della corrispondente funzione del sintonizzatore. La riproduzione di nastri, però, non si interrompe.

NOTA:
Nel corso della registrazione la selezione di ingresso non può essere modificata e la funzione automatica non è utilizzabile.

TUNER-BETRIEB

FUNZIONAMENTO DEL SINTONIZZATORE

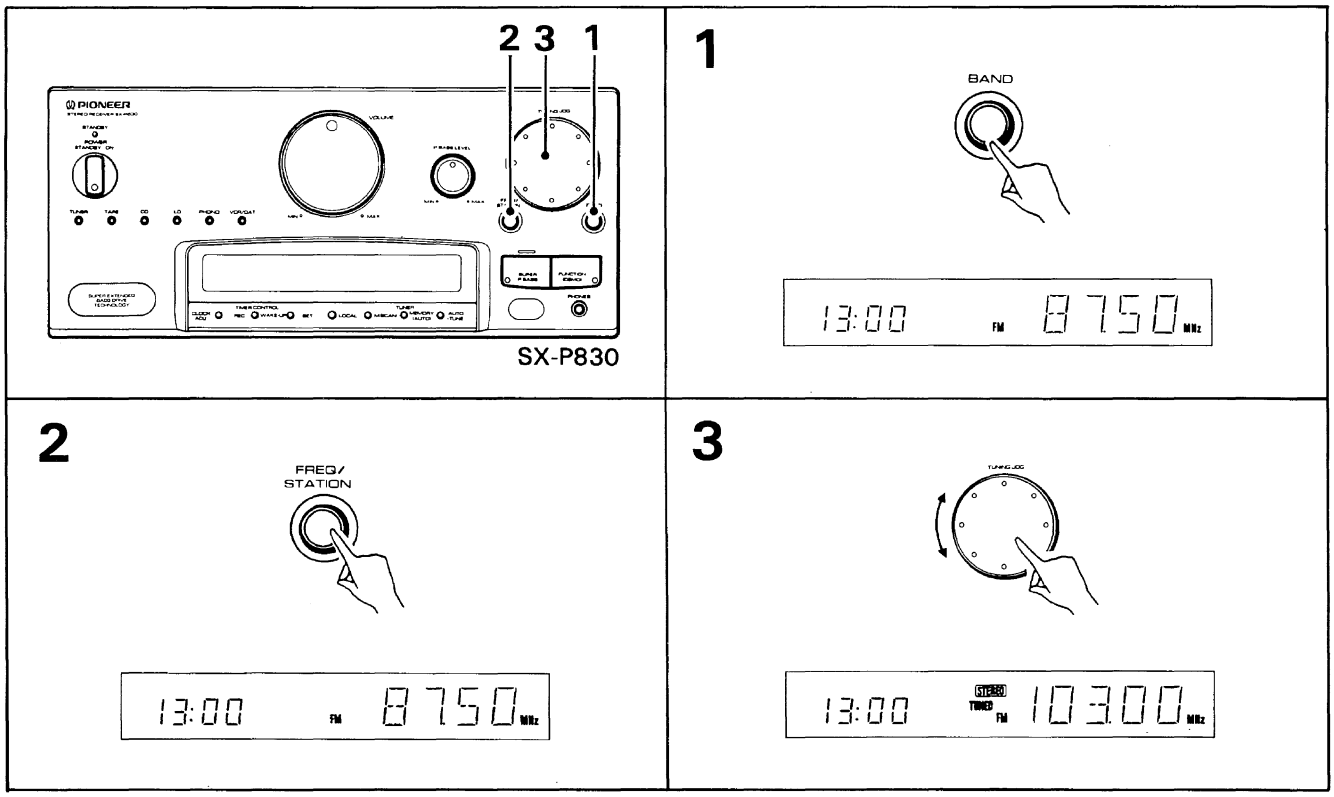

ABSTIMMEN VON SENDERN

1. **Den gewünschten Wellenbereich mit der BAND-Taste wählen.**
2. **Mit der FREQ/STATION-Taste Frequenzmodus einstellen (bei Einstellung auf Frequenzmodus wird im Receiver-Display die Zeit angezeigt).**

SINTONIZZAZIONE

1. **Selezionare la banda di trasmissione desiderata per mezzo del tasto BAND.**
2. **Premere il tasto FREQ/STATION e impostare il modo della frequenza del display. Quando il modo della frequenza è attivato, il display del sintoamplificatore indica l'ora esatta.**

3. Den TUNING JOG-Regler drehen, um die gewünschte Frequenz zu wählen.

[Automatische Abstimmung]
Durch Drücken der AUTO-TUNE-Taste wird die Betriebsart für automatische Abstimmung aktiviert, und die Empfangsfrequenz ändert sich automatisch.
Wenn ein Sender empfangen wird, stoppt der Abstimmvorgang, und die [TUNED]-Anzeige erscheint auf dem Display.

- Um die automatische Abstimmung zu unterbrechen, den TUNING JOG-Regler noch einmal drehen.

ANMERKUNGEN:
Bei automatischer Abstimmung können weiter entfernte oder schwache Sender unter Umständen nicht empfangen werden. Derartige Sender sollten manuell abgestimmt werden.

[Manuelle Abstimmung]
Den TUNING JOG-Regler langsam drehen. Sobald ein Sender abgestimmt ist, erscheint die [TUNED]-Anzeige auf dem Display.

- Wenn der TUNING JOG-Regler beim Anhalten um mehr als eine volle Umdrehung gedreht wurde, ändern sich die Senderfrequenzen schneller. Wenn mit dem Drehen des Reglers aufgehört wird, ändern sich die Senderfrequenzen nicht mehr.

4. Den VOLUME-Regler am Receiver und die Klangfarbe mit dem Klangfeldprozessor (oder Klangbild-Controller) einstellen.

UKW-STEREO/MONO-EMPFANG

Bei Empfang eines UKW-Stereo-Signals leuchtet die [STEREO]-Anzeige, wenn die FM MONO-Taste an der Fernbedienung ausgeschaltet ist (die [MONO]-Anzeige ist aus). Bei schlechtem oder verrauschtem UKW-Empfang die FM MONO-Taste an der Fernbedienung drücken, so daß die [MONO]-Anzeige aufleuchtet. Der Empfang wird dadurch besser, der Stereo-Effekt geht jedoch verloren.

LOCAL-Anzeige

Bei einem ganz in der Nähe gelegenen UKW-Sender kann das Empfangssignal zu stark sein, so daß Störungen und Verzerrungen auftreten. In diesem Fall die LOCAL-Taste drücken. Die [LOCAL]-Anzeige leuchtet auf.

3. Ruotare il comando TUNING JOG per portarsi sulla frequenza desiderata.

[Sintonizzazione automatica]
Premendo il tasto AUTO-TUNE si attiva la modalità di sintonizzazione automatica e la frequenza di ricezione inizia a cambiare automaticamente.
Quando viene sintonizzata una stazione, il movimento si arresta e sul quadrante compare l'indicazione [TUNED].

- Per interrompere la sintonizzazione automatica, agire di nuovo sul comando TUNING JOG.

NOTA:
Per mezzo della sintonizzazione automatica può non essere possibile sintonizzarsi su stazioni lontane o che emettono segnali deboli. In tal caso si consiglia di procedere alla sintonizzazione manuale.

[Sintonizzazione manuale]
Ruotare lentamente il comando TUNING JOG. Quando viene sintonizzata una stazione, sul quadrante compare l'indicazione [TUNED].

- Le frequenze di esplorazione delle stazioni cambiano più rapidamente se il comando TUNING JOG viene fatto ruotare in modo continuo per oltre un giro, ad apparecchio fermo. Le frequenze radio smettono di cambiare quando si arresta la rotazione della manopola di controllo.

4. Regolare il comando del volume (VOLUME) per mezzo del sintoamplificatore, ed il tono per mezzo dell'elaboratore del campo sonoro (o del controllore dell'immagine sonora).

Ricezione FM in STEREO/MONO

Durante la ricezione di un segnale FM stereo, l'indicazione [STEREO] si illumina se il tasto FM MONO del telecomando si trova su OFF (e la relativa indicazione [MONO] è spenta).
Se la ricezione FM è debole o disturbata da interferenze varie, attivare il tasto FM MONO del telecomando (l'indicazione [MONO] si accende). Il rumore diminuirà, ma la trasmissione verrà ricevuta in monofonia.

Indicazione LOCAL

Se la stazione trasmittente è molto vicina, il segnale della trasmissione FM potrebbe essere troppo forte, con conseguenti rumori e distorsioni. In tal caso premere il tasto LOCAL. L'indicazione [LOCAL] si accende.

SPEICHERN VON SENDERN

MEMORIZZAZIONE DI STAZIONI

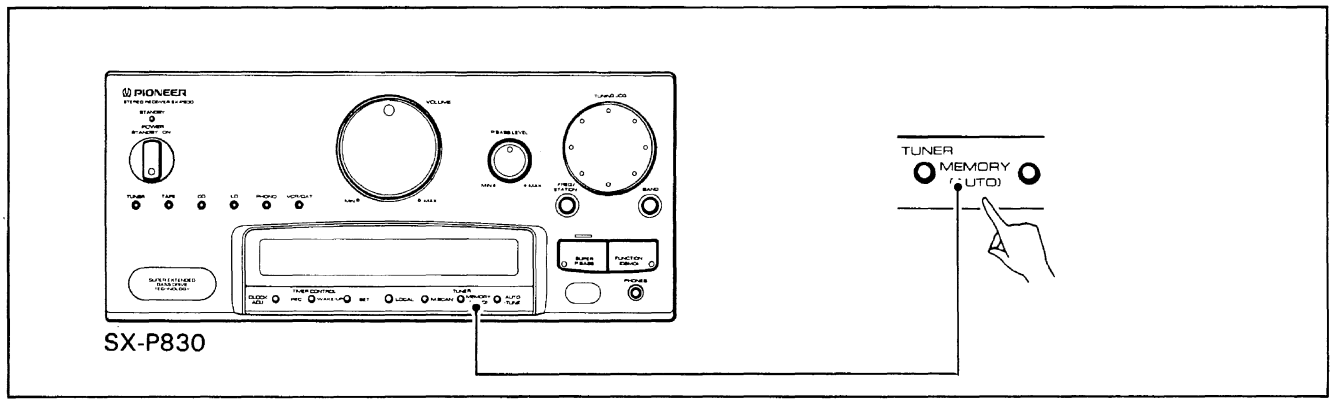

Bis zu 36 UKW/MW-Sender können in beliebiger Reihenfolge vorprogrammiert (gespeichert) werden.

AUTOMATISCHE VORPROGRAMMIERUNG

- Wenn die Vorprogrammierung vom UKW-Band aus begonnen wird, erfolgt nach vollständiger Einstellung der UKW-Sender automatisch Umschaltung auf MW-Band-Vorprogrammierung.

Die MEMORY (AUTO)-Taste 5 Sekunden lang gedrückt halten.

Die "Auto"-Anzeige erscheint, und die automatische Vorprogrammierung beginnt.
UKW- und MW-Sender werden in der Reihenfolge gespeichert, in der sie in der TUNED-Anzeige erscheinen. Der Vorgang beginnt von der momentan angezeigten Frequenz ab.

ANMERKUNG:
Wenn entweder die LOCAL- oder die FM MONO-Taste eingeschaltet ist, wird die Funktion der entsprechenden Taste automatisch abgeschaltet, bevor die Speicherautomatik einsetzt.

Possono essere predisposte (memorizzate) sino a 36 stazioni FM ed AM, in un qualsiasi ordine.

PREDISPOSIZIONE AUTOMATICA

- Se la predisposizione ha inizio dalla banda FM, l'operazione passa automaticamente alla banda AM una volta terminata la predisposizione delle stazioni della banda FM.

Tenere premuto il tasto MEMORY (AUTO) per 5 secondi.

Il display "Auto" appare e la funzione di predisposizione automatica ha inizio. Le stazioni delle gamma FM ed AM vengono memorizzate nell'ordine in cui vengono visualizzate dall'indicatore TUNED. L'operazione ha inizio dalla frequenza visualizzata al momento.

NOTA:
Se il tasto LOCAL o FM MONO è premuto su ON, la sua funzione viene tuttavia automaticamente disattivata prima che l'unità attivi la funzione automatica di memoria.

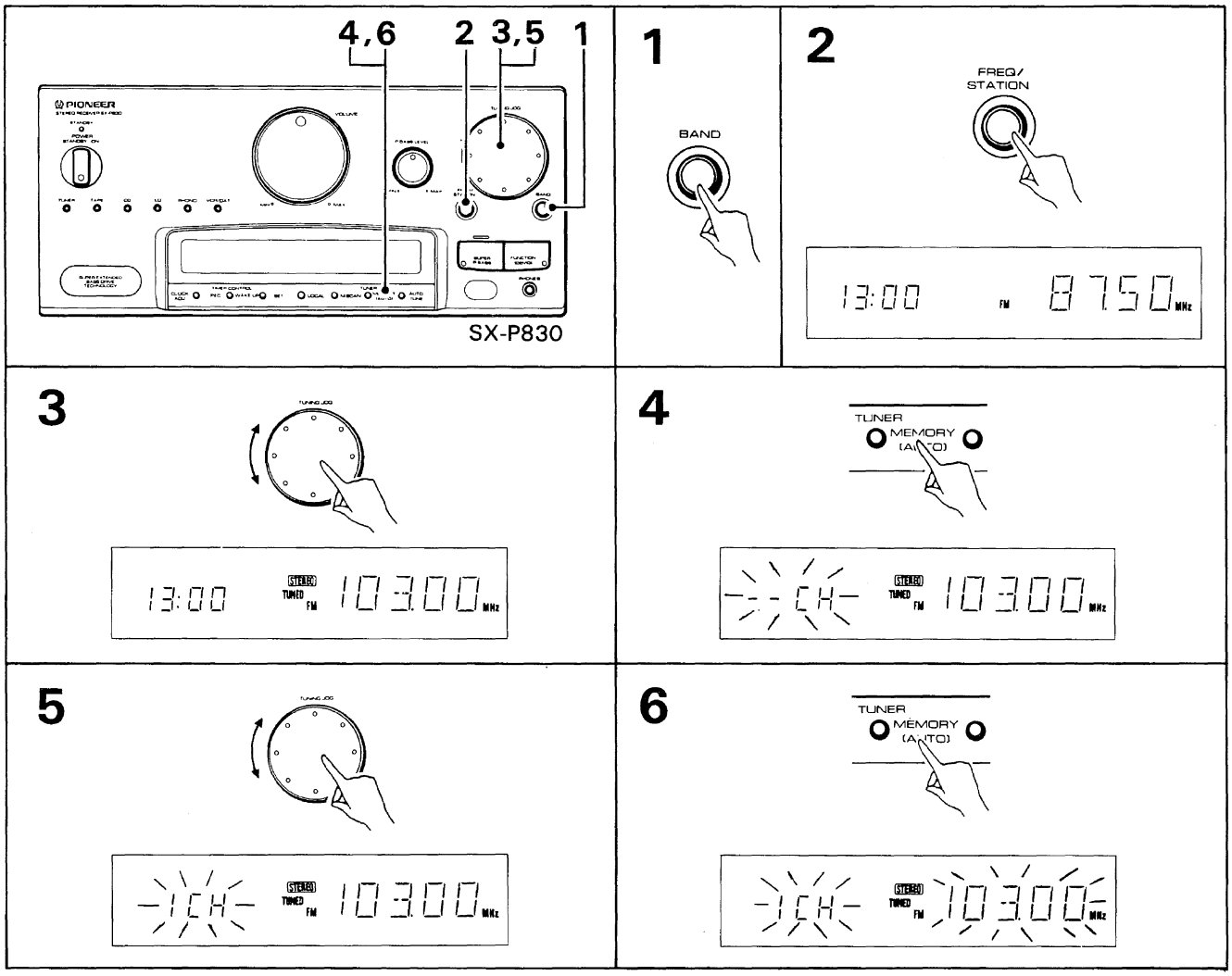

MANUELLE VORPROGRAMMIERUNG

1. **Mit der BAND-Taste entweder FM (UKW) oder AM wählen.**
2. **Mit der FREQ/STATION-Taste Frequenzmodus einstellen (bei Einstellung auf Frequenzmodus wird im Receiver-Display die Zeit angezeigt).**
3. **Durch Drehen des TUNING JOG-Reglers die gewünschte Senderfrequenz abstimmen.**
4. **Die MEMORY (AUTO)-Taste drücken.**
   - Die Anzeige blinkt etwa 5 Sekunden lang.
5. **Den TUNING JOG-Regler drehen und den zu speichernden Sender wählen, während die Kanalanzeige noch blinkt.**
6. **Die MEMORY (AUTO)-Taste drücken.**
   - Kanalanzeige und Frequenz blinken, um anzuzeigen, daß sie gespeichert worden sind.

ANMERKUNG:

Bei Speicherung eines UKW-Senders wird gleichzeitig auch der ON/OFF-Status der LOCAL- und FM MONO-Taste gespeichert.

PREDISPOSIZIONE MANUALE

1. **Per mezzo del tasto BAND selezionare FM o AM.**
2. **Premere il tasto FREQ/STATION e disporlo sulla modalità della frequenza. In tale posizione il sintoamplificatore visualizza l'ora.**
3. **Agire sul comando TUNING JOG per sintonizzarsi sulla stazione desiderata.**
4. **Premere il tasto MEMORY (AUTO).**
   - Il quadrante lampeggerà per circa 5 secondi.
5. **Ruotare il comando TUNING JOG scegliere la stazione che si vuole memorizzare mentre l'indicatore dei canali sta ancora lampeggiando.**
6. **Premere il tasto MEMORY (AUTO).**
   - Il display dei canali e la frequenza lampeggiano ad indicare che sono stati memorizzati.

NOTA:

Quando viene memorizzata una stazione in FM, lo status ON/OFF dei tasti LOCAL ed FM MONO viene memorizzato automaticamente insieme ad essa.

EMPFANG VON FESTSENDERN

RICEZIONE PER MEZZO DELLA SINTONIZZAZIONE PRESELEZIONATA

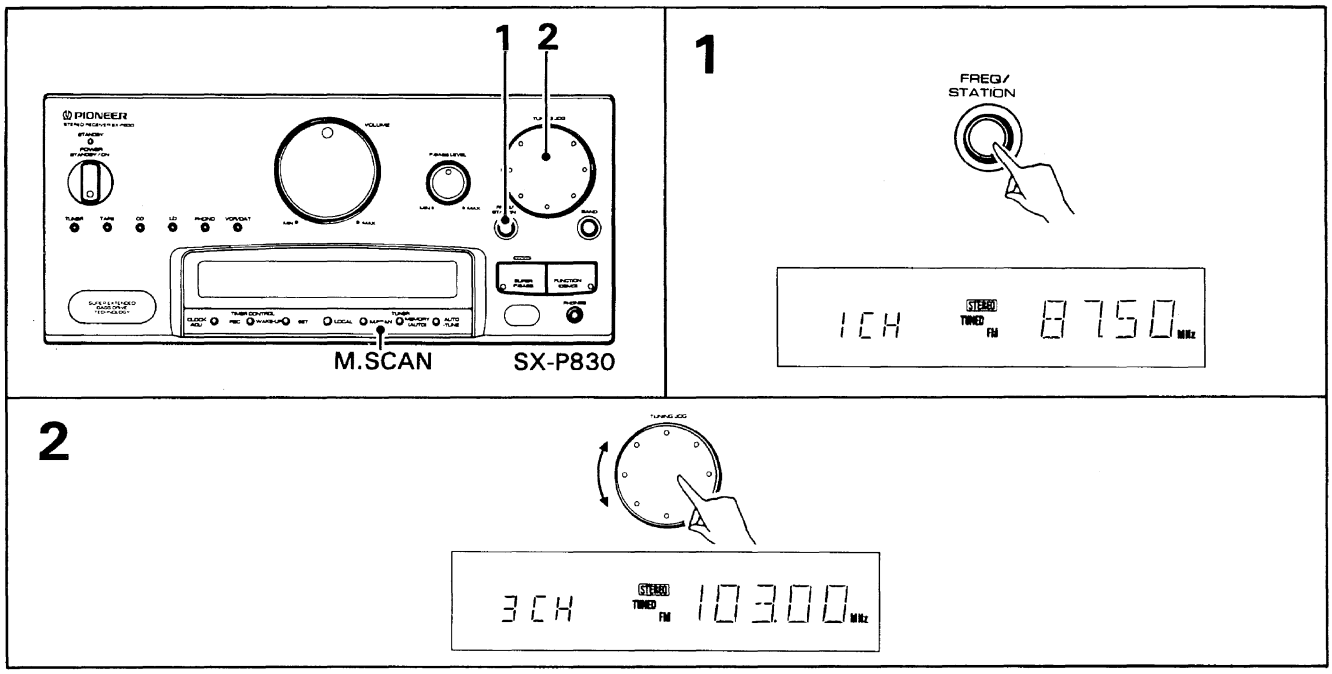

1. **Mit der FREQ/STATION-Taste Stationsmodus einstellen.**
2. **Den TUNING JOG-Regler drehen, um den gewünschten Kanal aufzusuchen.**

   Bei Gebrauch der Fernbedienung den CD/TUNER-Wahlschalter auf TUNER stellen und den gewünschte Kanal durch Drücken der entsprechenden Zifferntasten (1—12) wählen.
   Eine Zifferntaste einmal für Betriebsart 1 (1—12), zweimal für Betriebsart 2 (13—24) und dreimal für Betriebsart 3 (25—36) drücken.
   [Beispiel] Wenn die Taste "1"
   einmal gedrückt wird ..... Station 1
   zweimal gedrückt wird ..... Station 13
   dreimal gedrückt wird ..... Station 25

- Durch Drücken der M. SCAN-Taste werden die Programme aller Festsender jeweils 5 Sekunden lang empfangen.
  Für dauerhaften Empfang eines Senders die M.SCAN-Taste erneut drücken, wodurch auf normalen Empfang zurückgeschaltet wird.

Letztsender-Speicherfunktion

Bei Einschalten des Stroms wird der Eingangswähler des Receivers auf TUNER gestellt, und der Tuner empfängt den Sender, der unmittelbar vor dem letzten Ausschalten abgestimmt war. Der Inhalt des Letztsenderspeichers geht verloren, wenn das Netzkabel abgezogen wird.

Festsenderspeicher

Der Inhalt des Festsenderspeichers bleibt erhalten, auch wenn der Netzschalter ausgeschaltet oder der Netzstecker vom Netz getrennt wird, sofern er nicht länger als ein paar Tage abgetrennt bleibt.

1. **Premere il tasto FREQ/STATION e predisporsi sulla modalità della stazione.**
2. **Agire sul comando TUNING JOG per individuare il canale desiderato.**

   Quando si usa il telecomando, portare CD/TUNER su TUNER e premere i tasti numerici (1—12) per scegliere il canale desiderato.
   Premere il tasto numerico una volta per la modalità 1 (1—12), due volte per la modalità 2 (13—24) e 3 volte per la modalità 3 (25—36).
   Es.: Premendo il tasto "1":
   Una volta ..... stazione 1
   Due volte ..... stazione 13
   Tre volte ..... stazione 25

- Premendo il tasto M.SCAN, tutte le stazioni memorizzate nel canale vengono attivate per 5 secondi ciascuna.
  Quando si sente una stazione che si vuole ascoltare, premere il tasto M.SCAN per riprendere la ricezione normale.

Funzione di memorizzazione dell'ultima stazione

Al momento dell'accensione del sintoamplificatore e se il selettore d'ingresso attivato è TUNER, la stazione messa in sintonia è l'ultima ascoltata prima dello spegnimento. La memoria dell'ultima stazione tuttavia non funziona se il cavo di alimentazione viene scollegato dalla presa di corrente.

Memoria del canale

La memoria della stazione predisposta conserva il proprio contenuto anche dopo aver spento l'apparecchio o anche se il cavo di alimentazione viene staccato ma solamente per qualche giorno.

CASSETTENDECK-BETRIEB

CASSETTENWIEDERGABE

Cassetten können sowohl mit Deck I als auch Deck II, jedoch nicht gleichzeitig mit beiden Decks abgespielt werden.

- Die beigefügte Abbildung zeigt die Tasten für die SX-P830-Fernbedienung. Der Betrieb kann auch mit der SX-P730-Fernbedienung durch Betätigung der entsprechenden Tasten gesteuert werden.
- Operationen mit dem [▯]-Zeichen können mit der Fernbedienung durchgeführt werden.

1. **Die Auswurftaste (⏏) drücken und eine bespielte Cassette einsetzen.**
2. **Den REV MODE-Schalter betätigen.**
   ⇄ : Einseitige Wiedergabe.
   ⊃ : Zum Abspielen beider Seiten einer Cassette.
   ⟲ : Bis zu 16 Bandseiten werden abgespielt.
3. **Den DOLBY NR-Schalter auf dieselbe Position wie bei der Aufnahme einstellen.**
4. **Die Wiedergabetaste (▶ oder ◀) drücken.**
   Die Wiedergabetaste des Decks drücken, in dem sich die abzuspielende Cassette befindet.
   ▶: Vorwärtswiedergabe.
   ◀: Rückwärtswiedergabe.
5. **Den VOLUME-Regler am Receiver und die Klangfarbe mit dem Klangfeldprozessor einstellen (oder Klangbild-Controller).**
6. **Zum Stoppen der Wiedergabe die Stopptaste (■) drücken.**

FUNZIONAMENTO DEL DECK PER CASSETTE

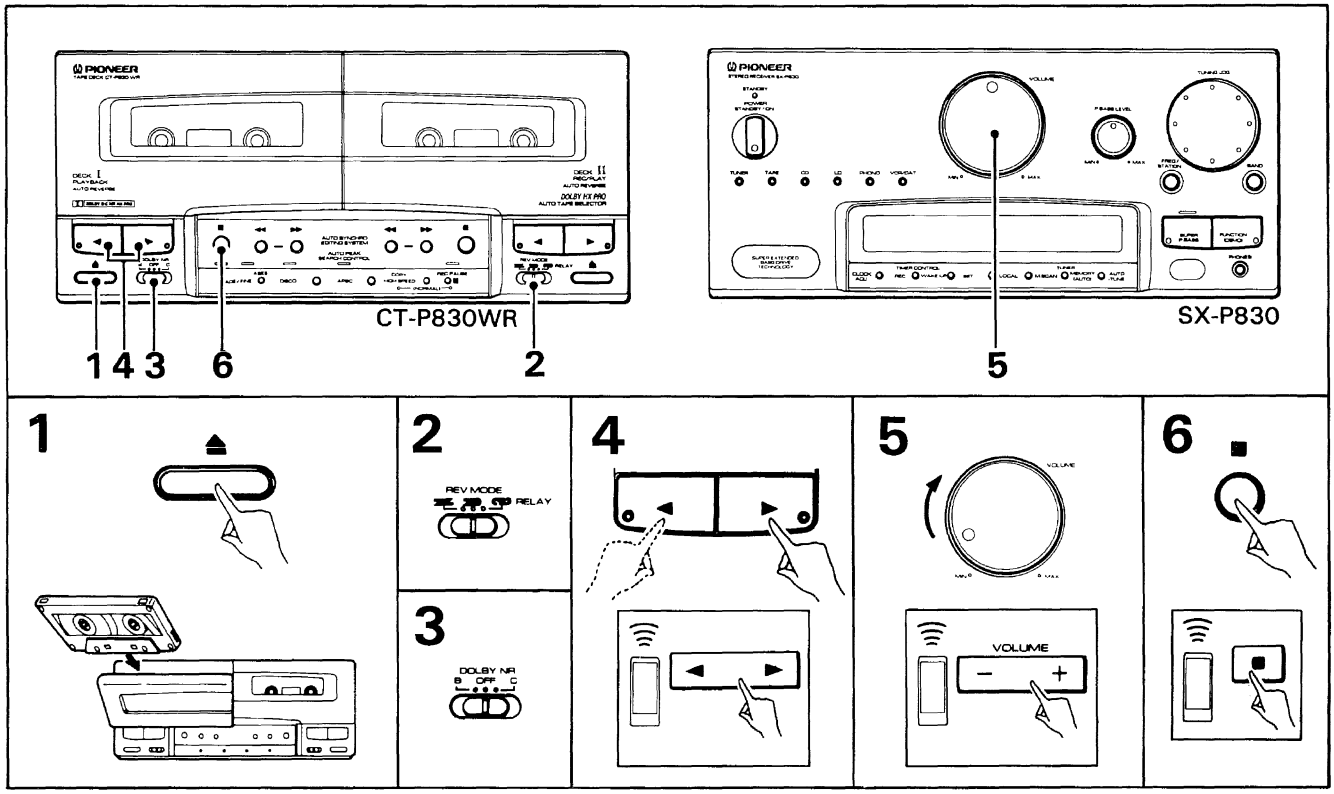

RIPRODUZIONE DEL NASTRO

I nastri possono essere riprodotti sia sul deck I che sul deck II, ma non in entrambi i deck contemporaneamente.

- La figura mostra i tasti del telecomando per l'SX-P830. Anche il telecomando per l'SX-P730 può essere usato per i comandi che utilizzano gli stessi tasti.
- Le operazioni contrassegnate con il marchio [▯] possono essere eseguite anche con il telecomando.

1. **Premere il tasto di espulsione (⏏) ed inserire il nastro che si desidera ascoltare.**
2. **Selezionare la posizione dell'interruttore REV MODE.**
   ⇄ : Riproduzione di un solo lato
   ⊃ : Riproduzione di entrambi i lati
   ⟲ : Possono venire riprodotti sino a 16 lati.
3. **Disporre l'interruttore DOLBY NR sulla stessa posizione utilizzata per la registrazione.**
4. **Premere il tasto di riproduzione (▶ o ◀).**
   Premere il tasto di riproduzione del deck che è stato caricato.
   ▶: Riproduzione in avanti
   ◀: Riproduzione all'inverso
5. **Regolare il comando VOLUME del sintoamplificatore ed i toni con il processore di campo sonoro (o con il controllore dell'immagine sonora).**
6. **Per fermare la riproduzione premere il tasto di arresto (■).**

Stoppautomatik

Bei Erreichen des Bandendes stoppt das Laufwerk automatisch.

ANMERKUNGEN:

- *Wenn die Wiedergabetaste eines Decks gedrückt wird, während das andere Deck auf Wiedergabe geschaltet ist, stoppt das gerade spielende Deck und das andere beginnt mit der Wiedergabe.*
- *Wenn die Stromzufuhr während des Bandlaufs ausgeschaltet wird, läßt sich das Cassettenfach u.U. durch Drücken der Auswurftaste (⏏) nicht öffnen. In einem solchen Fall die Stromzufuhr erneut einschalten und dann die Auswurftaste (⏏) drücken.*

Meccanismo di arresto automatico

L'apparecchio si ferma automaticamente quando si giunge alla fine del nastro.

NOTE:

- *Premendo il tasto di riproduzione di uno dei due deck mentre l'altro è in corso di riproduzione, quest'ultimo si arresta e la riproduzione sull'altro ha inizio.*
- *Se si psegne l'apparecchio con il nastro in movimento, il portello del vano della cassetta potrebbe non aprirsi anche se si preme il tasto di espulsione (⏏). In questo caso riaccendere l'apparecchio e premere poi il tasto di espulsione (⏏).*

AUFNAHME AUF CASSETTENBAND

REGISTRAZIONE SU NASTROCASSETTA

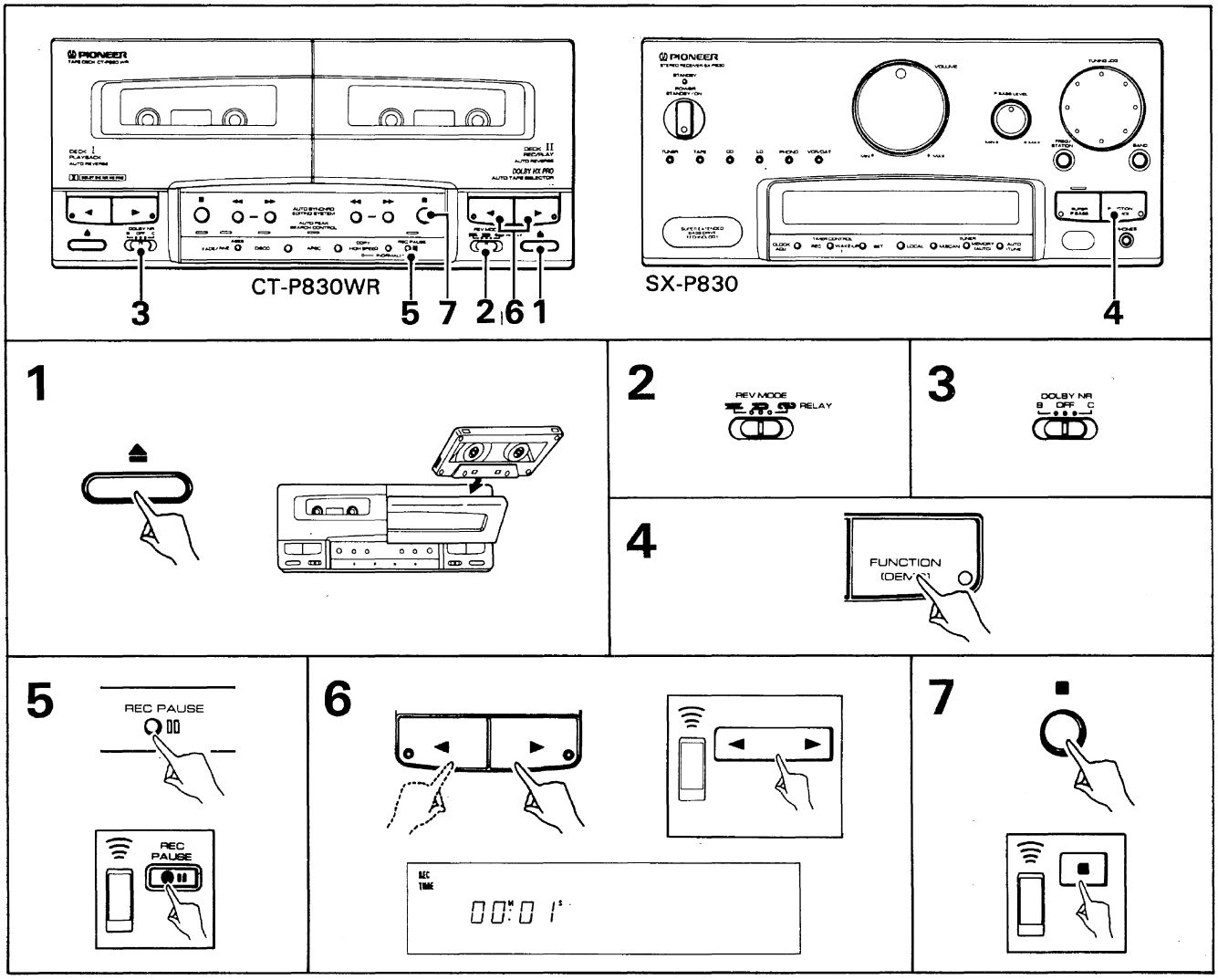

GRUNDLEGENDER BETRIEB

Aufnahme ist nur mit Deck II möglich. Mit Deck I kann nicht aufgenommen werden. Eine Programmquelle, die mit dem Klangfeldprozessor (oder Klangbild-Controller) gestaltet worden ist, kann aufgenommen werden.

1. **Die Auswurftaste (⏏) drücken und die für die Aufnahme vorgesehene Cassette in Deck II einsetzen.**
   - Sicherstellen, daß die Löschschutzzungen der Cassette nicht herausgebrochen sind.
   - Das Band bis zum Anfang des magnetbeschichteten Abschnitts vorspulen.
2. **Den REV MODE-Schalter betätigen.**
   : Für Aufnahme auf einer Cassettenseite.
   und : Für Aufnahme auf der einen und dann auf der anderen Cassettenseite (nur von Vorwärts- zu Rückwärtsrichtung).
3. **Den DOLBY NR-Schalter wunschgemäß einstellen.**
   - Ein mit dem DOLBY NR-System bespieltes Cassettenband muß mit demselben Typ wiedergegeben werden.
4. **Die FUNCTION-Taste am Receiver zur Wahl der Aufnahmequelle betätigen.**

Programmquelle	Wahlanzeige	Bedienung
Rundfunk-empfang	TUNER	Einen Sender abstimmen.
Compact Disc	CD	Eine CD abspielen.
LaserDisc	LD	Eine LaserDisc abspielen.
Schallplatte	PHONO	Den Plattenspieler betätigen.
An VCR/DAT-Buchsen angeschlossene Ausrüstung	VCR/DAT	An VCR/DAT-Buchsen angeschlossene Ausrüstung betätigen.

5. **Die REC PAUSE-Taste (● ❚❚) drücken.**
   - Die Aufnahmeanzeige leuchtet.
   - Die Richtungsanzeige blinkt.
   - Bei aktivierter APSC-Funktion wird die Aufnahme automatisch mit dem optimalen Aufnahmepegel durchgeführt.
6. **Die entsprechende Wiedergabetaste (◀ oder ▶) drücken.**
   Das Display des Receivers wird auf Anzeige der verstrichenen Aufnahmezeit geschaltet.
   - Nun mit der Wiedergabe des in Schritt 4 für Aufnahme gewählten Bausteins beginnen.
7. **Mit der Wiedergabe der Programmquelle beginnen.**

OPERAZIONI PRINCIPALI

La registrazione può essere effettuata solamente sul deck II. La registrazione non è possibile sul deck I. La registrazione di una sorgente sonora trattata per mezzo dell'elaboratore del campo sonoro (o del controllore dell'immagine sonora) è possibile.

1. **Premere il tasto di espulsione (⏏) ed inserire nel Deck II il nastro sul quale si vuole registrare.**
   - Verificare che le linguette di protezione contro le cancellazioni accidentali non siano state rotte.
   - Avvolgere il nastro oltre la parte guida iniziale sino all'inizio della parte magnetica.
2. **Selezionare la posizione dell'interruttore REV MODE.**
   : Registrazione su un solo lato
   e : Registrazione prima su un lato e poi sull'altro del nastro (solo dalla direzione in avanti a quella inversa, nell'ordine).
3. **Disporre l'interruttore DOLBY NR sulla posizione desiderata.**
   - Un nastro registrato facendo uso di un certo sistema Dolby NR dovrà poi essere riprodotto utilizzando lo stesso modo Dolby NR.
4. **Usare il tasto FUNCTION del sintonizzatore per selezionare la sorgente che si intende registrare.**

Sorgente del programma	Indicazione selezionata	Funzionamento
Trasmissione radio	TUNER	Sintonizzazione su una trasmissione radio.
Compact disc	CD	Lettura di un compact disc.
Disco laser	LD	Lettura di un disco laser.
Disco	PHONO	Funzionamento del giradischi.
Apparecchio collegato alle prese VCR/DAT	VCR/DAT	Funzionamento dell'apparecchio collegato alle prese VCR/DAT.

5. **Premere il tasto REC PAUSE (● ❚❚)**
   - L'indicazione di registrazione si accende.
   - L'indicazione di direzione si accende.
   - Se la funzione APSC viene usata, la registrazione viene effettuata con la regolazione automatica del livello di registrazione.
6. **Premere il tasto di riproduzione appropriato (◀ o ▶).**
   Il display del sintoamplificatore mostra il tempo di registrazione trascorso.
   - Quindi, iniziare la riproduzione con il componente scelto per la registrazione alla fase 4.
7. **Riprodurre la sorgente da registrare.**

8. Zum Stoppen der Aufnahme die Stopptaste (■) drücken.

- Während der Aufnahme kann die FUNCTION-Taste nicht umgeschaltet werden.
- Der Aufnahmepegel dieses Geräts ist voreingestellt, mit der APSC-Funktion (Aussteuerungsautomatik) läßt sich der Aufnahmepegel der jeweiligen Programmquelle jedoch noch besser anpassen, um für optimale Aufnahmeergebnisse zu sorgen.

ANMERKUNG:
Selbst bei eingeschalteter SUPER P.BASS-Taste erfolgt die Aufnahme ohne diese Funktion.

Auto-Reverse-Funktion

Dieses Gerät ist mit Dreh-Aufnahme- und -Wiedergabeköpfen ausgestattet. Dieselben Köpfe werden für beide Bandlaufrichtungen, vorwärts und rückwärts, verwendet. Bei Erkennung des Bandendes wird die automatische Umkehrung aktiviert, was etwa 1 Sekunde nach Aufspulen des Bands in Anspruch nimmt.

ANMERKUNG:
Bei herkömmlichen Cassetten ist ein Vorspannband von etwa 5 Sekunden Länge vorhanden. So ergibt sich bei beidseitigem Lauf des Vorspannbands eine Unterbrechung von etwa 11 Sekunden. Bedenken Sie dies besonders bei beidseitigen Aufnahmen.

AUTOMATISCHE BANDSORTENWAHL-FUNKTION

Dieses Gerät (Deck I und II) ist mit einer automatischen Bandsortenwahlfunktion ausgerüstet. Anhand der Bandkennöffnungen im Cassettengehäuse erkennt diese Einrichtung die verwendete Bandsorte (Typ I, II oder IV) und stellt das Deck der Aufnahmevormagnetisierung und Entzerrung des Bands entsprechend ein.

Unterbrechen und Fortsetzen von Aufnahmen.

1. Die REC PAUSE-Taste (● ❚❚) drücken.

- Die Aufnahme wird unterbrochen.

2. Die Wiedergabetaste, deren Anzeige blinkt (▶ oder ◀), drücken, um die Aufnahme fortzusetzen.

Aufnahme-Stummschaltung

Mit dieser Funktion können bei der Aufnahme signalfreie Stellen zwischen den Titeln geschaffen werden.
Die MUTE-Taste (O) an der Fernbedienung während der Aufnahme so lange gedrückt halten, wie die zu erzeugende signalfreie Zwischenstelle dauern soll. Nach Loslassen der Taste schaltet das Gerät auf Aufnahmepause.
Durch einmaliges Drücken der MUTE-Taste während einer Aufnahme wird ein signalfreier Abschnitt mit einer Dauer von etwa vier Sekunden auf dem Band erzeugt, wonach das Deck automatisch auf Aufnahmebereitschaft schaltet.

8. Per far terminare la registrazione, premere il tasto di arresto (■).

- Il tasto FUNCTION non può essere utilizzato nel corso della registrazione.
- Il livello di registrazione di quest'unità è stato regolato anticipatamente in fabbrica, ma la funzione APSC (controllo di ricerca automatica del livello di picco) serve ad ottenere risultati ancora migliori.

NOTE:
Anche se la funzione SUPER P. BASS è attivata, la registrazione viene eseguita come se la funzione fosse disattivata.

Funzione di inversione automatica

Questo apparecchio fa uso di testine rotanti per la registrazione e la riproduzione, e le stesse testine vengono usate in entrambe le direzioni, avanti e indietro.
L'individuazione della fine del nastro serve anche ad attivare la funzione di inversione automatica, che richiede circa 1 secondi di tempo dopo che il nastro è stato completamente avvolto.

NOTA:
Una parte iniziale non registrabile di nastro equivalente a circa 5 secondi di tempo di riproduzione è applicata ai nastri delle normali cassette. Questo significa che, nel caso di inversione automatica del nastro, vi è una interruzione nel suono di circa 11 secondi. Tenere presente questo fatto, specialmente quando si vogliono effettuare registrazioni in continuità su entrambi i lati del nastro.

FUNZIONE DI SELEZIONE AUTOMATICA DEL NASTRO

Questo apparecchio (Deck I e II) è dotato di una funzione di selezione automatica del nastro che utilizza i fori sensori della nastrocassetta per determinare il tipo della stessa (tipi I, II o IV), e poter quindi regolare l'apparecchio sui valori di polarizzazione di registrazione e di equalizzazione adatti al nastro utilizzato.

Pausa e ripresa della registrazione

1. Premere il tasto REC PAUSE (● ❚❚).

- La registrazione viene sospesa.

2. Per riprendere la registrazione, premere il tasto di riproduzione il cui indicatore sta lampeggiando (▶ o ◀).

Silenziamento della registrazione

Nel corso della registrazione, questa funzione può essere utilizzata per creare sul nastro degli spazi in bianco (non registrati) fra un brano e l'altro.
Tenere premuto, nel corso della registrazione, il tasto MUTE (O) del telecomando per tutta la lunghezza della spazio in bianco che si intende creare. Rilasciando il tasto l'apparecchio entra nella modalità di pausa della registrazione.

ANMERKUNGEN:

- *Bei Schnellüberspielbetrieb funktioniert die MUTE-Taste nicht.*
- *Durch Drücken der MUTE-Taste während einer Aufnahme wird ein signalfreier Abschnitt auf dem Band erzeugt. Deshalb darauf achten, diese Taste nicht versehentlich zu drücken.*

■ **Aufnahme mit dem gewünschten Klangfeld**

- Zunächst das gewünschte Klangfeld mit dem Klangfeldprozessor einstellen. Danach kann die Aufnahme mit diesem Klangfeld gemacht werden.
- Selbst wenn die SUPER P.BASS-Funktion eingeschaltet ist, kann der Klang im ausgeschalteten Zustand aufgezeichnet werden.
- Bei der Wiedergabe einer bespielten Cassette mit dem gewünschten Klangfeld die EFFECT ON/OFF-Taste am Klangfeldprozessor verwenden, um den Effekt auszuschalten.
- Bei einem zu hohen Pegel der Programmquelle und der Klangfeldeffekte können Verzerrungen in manchen Abschnitten einer Aufzeichnung auftreten. In einem solchen Fall den Effektpegel verringern, bevor die Aufnahme gemacht wird.

APSC (Automatische Pegelspitzenanpassung)

Premendo il tasto MUTE durante la registrazione, sul nastro viene registrato un intervallo di silenzio della durata di circa 4 secondi, quindi il registratore si porta automaticamente nel modo di attesa di registrazione.

NOTE:

- *Il tasto MUTE non funziona nella modalità di duplicazione del nastro ad alta velocità.*
- *Se si preme il tasto MUTE mentre la registrazione sta avendo luogo si crea una porzione di nastro non registrata. Fare quindi attenzione a premere il tasto solo quando realmente necessario.*

■ **Registrazione nel campo sonoro desiderato**

- Usare l'elaboratore del campo sonoro per creare il campo sonoro desiderato. e procedere poi alla registrazione sulla cassetta desiderata.
- Anche con la funzione SUPER P. BASS inserita, è possibile registrare in condizione di disattivazione.
- Se si ripete la riproduzione di un nastro registrato in un certo campo sonoro desiderato, usare il tasto EFFECT ON/OFF dell'elaboratore del campo sonoro, per disattivare l'effetto.
- In certe sezioni della registrazione possono verificarsi delle distorsioni, causate dalla potenza dell'emittente e dagli effetti di campo sonoro. In tal caso ridurre la potenza dell'effetto prima di effettuare la registrazione.

APSC (Comando con ricerca automatica dei picchi)

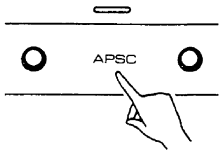

- Diese Funktion paßt den Aufnahmepegel automatisch dem Spitzenpegel der aufzunehmenden Programmquelle an.
- Der Aufnahmepegel ist voreingestellt, mit Hilfe von APSC kann jedoch eine noch höhere Aufnahmequalität erzielt werden.

- Questa funzione regola automaticamente il livello di registrazione per adeguarlo al livello di picco della sorgente che viene registrata.
- Il livello di registrazione è già regolato in precedenza, ma l'uso dell'APSC consente di ottenere registrazioni di qualità ancora superiore.

Vor Aufnahmebeginn die APSC-Taste drücken. Die APSC-Anzeige leuchtet auf.

Zuerst überprüfen, ob die APSC-Lampe leuchtet, dann erst mit der Aufnahme beginnen. Auf diese Weise läßt sich sicherstellen, daß während der Aufnahme automatisch der optimale Aufnahmepegel für die gewählte Programmquelle eingestellt wird.

ANMERKUNGEN:

- *Zum Aufheben der APSC-Funktion die APSC-Taste noch einmal drücken und überprüfen, ob die APSC-Anzeige ausgegangen ist. (Die Funktion kann nicht während Aufnahme ein- oder ausgeschaltet werden.)*
- *Während timergesteuerter Aufnahme kann die APSC-Funktion nicht verwendet werden.*
- *Durch Aktivierung der Überspiel- oder A.S.E.S.-Funktion wird die APSC-Funktion automatisch abgeschaltet.*

■ Dolby-Rauschunterdrückungssysteme

Die Dolby-Rauschunterdrückungssysteme wurden entwickelt, um hochfrequentes Rauschen (Bandrauschen) zu reduzieren, das bei der Wiedergabe erzeugt wird. Dabei wird der Pegel von hohen Frequenzen geringer Lautstärke bei der Aufnahme erhöht und bei der Wiedergabe um den gleichen Betrag verringert, um den ursprünglichen Pegel wieder herzustellen. Gleichzeitig wird hochfrequentes Rauschen (das besonders leicht vom Ohr wahrgenommen wird) gedämpft.

Die Dolby-Rauschunterdrückung Typ B verringert hochfrequentes Bandrauschen und erweitert dadurch den Dynamikbereich.

Das Dolby C-System ist sogar noch leistungsfähiger, da die Rauschunterdrückung innerhalb eines breiteren Frequenzspektrums wirksam ist, das im mittleren Frequenzbereich beginnt.

■ Dolby HX PRO-System (nur CT-P830WR)

Bei der Aufzeichnung von Tonsignalen auf Magnetband werden hochfrequente Signale übereinander aufgezeichnet (Aufnahme-Vormagnetisierung), um einen Ausgleich für das Bandmaterial zu schaffen. Die Aufnahme-Vormagnetisierung hängt zwar von der Frequenz des aufgezeichneten Signals ab, wird aber meist auf einen Wert fixiert, der gute Ergebnisse über den gesamten Frequenzbereich liefert. Das HX PRO-System liest das Signal am Aufnahmekopf ein und justiert die Amplitude der Aufnahme-Vormagnetisierung je nach Signalzustand, um optimale Aufnahmeeigenschaften zu gewährleisten.

Prima di iniziare la registrazione, premere il tasto APSC e l'indicatore APSC si accenderà.

Iniziare la registrazione dopo aver controllato che l'indicatore APSC è acceso. In questo modo il livello di registrazione viene regolato automaticamente durante la registrazione in accordo con il tipo di sorgente di segnale scelto.

NOTE:

- *Per cancellare la funzione APSC, premere il tasto APSC un'altra volta e controllare che l'indicatore corrispondente si spenga. Una volta che la registrazione è iniziata, la funzione non può essere né attivata né disattivata nel corso della registrazione.*
- *La funzione APSC non può essere usata durante la registrazione via timer.*
- *La funzione APSC si disattiva automaticamente durante le funzioni di duplicazione di nastri o A.S.E.S.*

■ I sistemi di riduzione del rumore Dolby NR

I sistemi Dolby NR servono a ridurre i rumori ad alta frequenza (sibili) che si generano durante la riproduzione. Il livello dei suoni ad alta frequenza a basso volume viene aumentato durante la registrazione e diminuito della stessa entità nel corso della riproduzione, per riportarlo al livello originale. Allo stesso tempo, il rumore ad alta frequenza (quello che viene più facilmente percepito dall'orecchio umano) viene anche attenuato.

Il sistema di riduzione del rumore Dolby di tipo B riduce i rumori ad alta frequenza del nastro, ottenendo quindi un allargamento della gamma dinamica.

Il sistema Dolby di tipo C è ancora più potente, con l'applicazione dell'effetto di riduzione del rumore ad un più vasto spettro di frequenze, a partire dalla gamma media.

■ Il sistema Dolby HX PRO di estensione dello spazio della testina (margine di dinamica) (solo per l'CT-P830WR)

Quando si registrano segnali audio su di un nastro magnetico, i segnali ad alta frequenza vengono registrati uno sull'altro (polarizzazione di registrazione) per poter compensare le caratteristiche del nastro. La polarizzazione di registrazione dipende dalla frequenza del suono registrato, ma viene generalmente fissata su di un valore che dia risultati accettabili su tutta la gamma delle frequenze registrate. Il sistema HX PRO legge il segnale sulla testina di registrazione, regolando l'ampiezza della polarizzazione di registrazione a seconda del tipo di segnale usato, in modo da poter ottenere le migliori caratteristiche di registrazione possibili.

CASSETTENDECK-LEITFADEN

FORTLAUFENDE CASSETTENDECK-WIEDERGABE

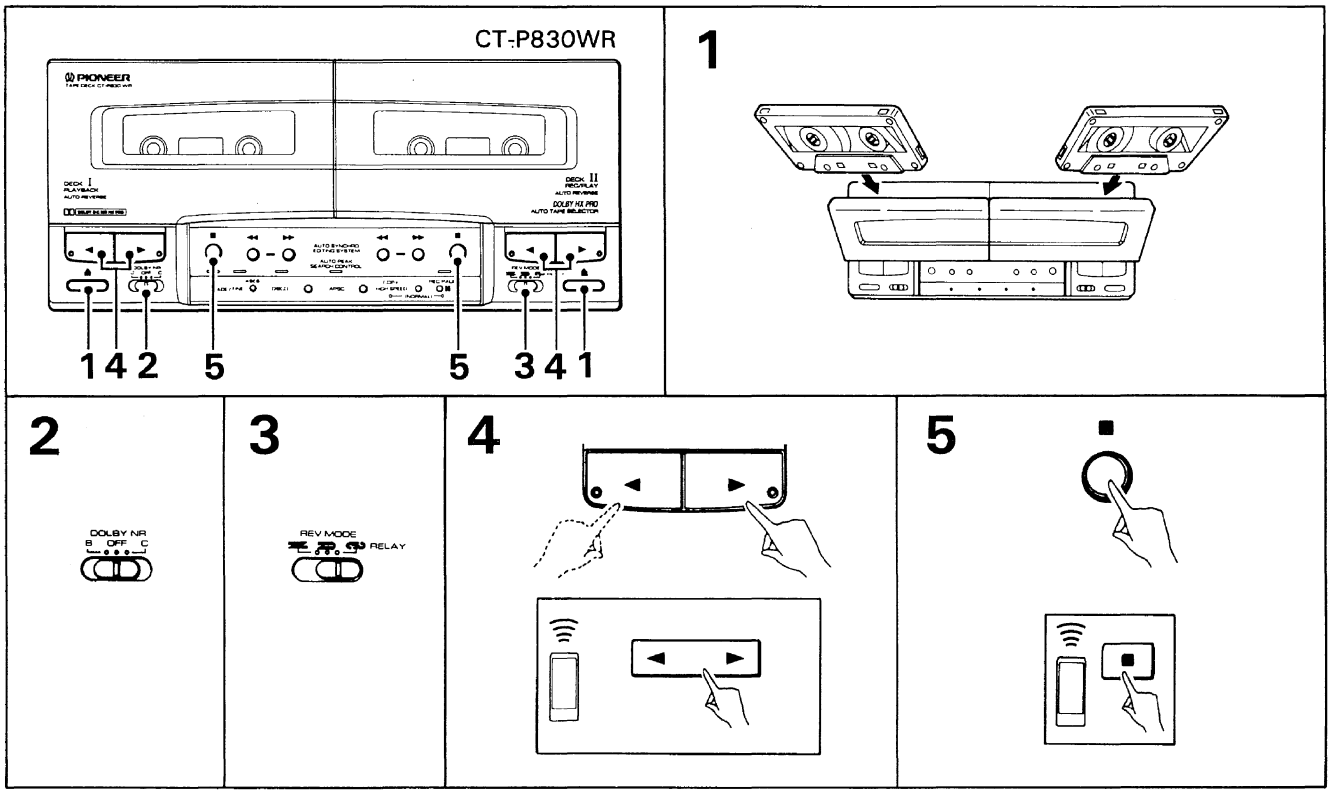

- Die Wiedergabe läuft in der folgenden Reihenfolge ab:
  → Deck I vorwärts (▶) → Deck I rückwärts (◀)
  Deck II rückwärts (◀) ← Deck II vorwärts (▶) ←
- Die fortlaufende Wiedergabe kann maximal achtmal ausgeführt werden (insgesamt 32 Bandseiten).
- Wenn nur in einem Deck eine Cassette ist, so wird fortlaufende Cassettendeck-Wiedergabe maximal 16 Seiten durchgeführt.
- Bei der Wiedergabe von Bändern, die mit Dolby-Rauschunterdrückung bespielt wurden, zwei Cassetten wählen, die mit der gleichen Dolby-Betriebsart aufgenommen wurden.

1. **Die gewünschten Cassetten in Deck I und Deck II einlegen.**
2. **Den DOLBY NR-Schalter auf dieselbe Position wie bei der Aufnahme einstellen.**
3. **Den REV MODE-Schalter auf ⊂⊃ (RELAY) einstellen.**
4. **Die entsprechende Wiedergabetaste (▶ oder ◀) an Deck I oder Deck II drücken.**
5. **Um die fortlaufende Wiedergabe zu stoppen, die Stopptaste (■) des gerade spielenden Decks drücken.**

ALTRE OPERAZIONI POSSIBILI CON IL DECK A CASSETTE

RIPRODUZIONE RIPETUTA DELLE CASSETTE

- La riproduzione continua delle cassette viene ripetuta nel modo seguente:
  → Riproduzione in avanti del deck I (▶)
  ↓
  Riproduzione all'indietro del deck I (◀)
  ↓
  Riproduzione in avanti del deck II (▶)
  ↓
  Riproduzione all'indietro del deck II (◀)
- La riproduzione in prosecuzione può essere effettuata un massimo di 8 volte (per un totale massimo di 32 lati).
- Se è stato caricato un solo nastro, la riproduzione continua viene eseguita per sino al massimo 16 lati.
- Se si ascoltano nastri che erano stati registrati con il sistema Dolby attivato, è necessario che entrambe le cassette inserite nell'apparecchio siano state registrate con lo stesso tipo di sistema Dolby attivato.

1. **Caricare nei deck I e II le cassette da riprodurre.**
2. **Disporre l'interruttore DOLBY NR sulla stessa posizione usata per la registrazione.**
3. **Disporre l'interruttore REV MODE sulla posizione ⊂⊃ (RELAY).**
4. **Premere l'appropriato tasto di riproduzione (▶ o ◀) del deck I o II.**
5. **Per arrestare la ripetizione della riproduzione premere il tasto di arresto (■) del deck che sta riproducendo al momento.**

TITELSUCHE

Diese Funktion ermöglicht Ihnen das Auffinden von Musiktiteln während schnellen Vor- und Rücklaufs. Sie können bis zu 15 Musiktitel suchen. Diese Musiktitel können sich auf dem Cassettenband sowohl vor als auch hinter dem Musiktitel befinden, den Sie sich gerade anhören.

Titelsuchlauf während Wiedergabe in Vorwärts-Laufrichtung (▶):

Zum Auffinden des Anfangs des nächsten Titels nach dem gerade spielenden Titel die [▶▶]-Taste einmal drücken. Um weiter hinten liegende Titel zu suchen, die [▶▶]-Taste für jeden zusätzlich zu überspringenden Titel einmal drücken.
Um nach einem weiter vorne liegenden Titel zu suchen, die [◀◀]-Taste für jeden zu überspringenden Titel und dann noch einmal drücken.

Titelsuchlauf während Wiedergabe in Rückwärts-Laufrichtung (◀):

Zum Auffinden des Anfangs des nächsten Titels nach dem gerade spielenden Titel die [◀◀]-Taste einmal drücken. Um weiter hinten liegende Titel zu suchen, die [◀◀]-Taste für jeden zusätzlich zu überspringenden Titel einmal drücken.
Um nach einem weiter vorne liegenden Titel zu suchen, die [▶▶]-Taste für jeden zu überspringenden Titel und dann noch einmal drücken.

Zählen der Titelnummer

Mit Titelnummer "1" gelangt man im Rücklauf zum Anfang des gerade spielenden Titels zurück, mit "2" zum Anfang des davor liegenden Titels.

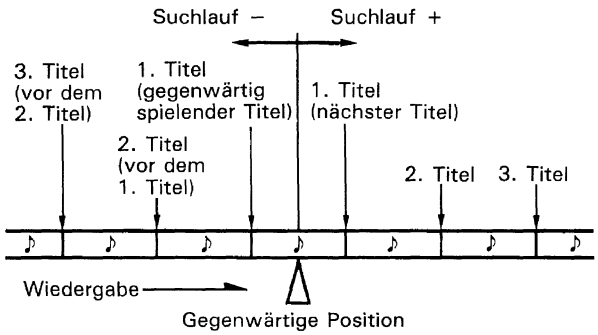

ANMERKUNGEN:
Bei folgenden Cassettenbändern funktioniert der Titelsuchlauf unter Umständen nicht richtig. Dies ist jedoch keine Betriebsstörung.

- *Ein Band mit unbespielten Abschnitten zwischen den Titeln, die kürzer als 4 Sekunden sind.*
- *Ein Band mit starkem Bandrauschen zwischen den einzelnen Titeln.*
- *Ein Band mit niedrigem Pegel oder leisen Musikpassagen im selben Titel, die einige Sekunden andauern, wie z.B. bei klassischer Musik.*
- *Ein Band mit Aufzeichnungen, bei denen der Ton lange unterbrochen wird, z.B. bei Gesprächsaufnahmen.*

RICERCA DEI BRANI

Questa funzione consente di individuare un certo brano particolare nel corso dell'avanzamento veloce o del riavvolgimento. Si possono ricercare sino ad un massimo di 15 brani prima o dopo quello che si sta ascoltando.

Ricerca nel corso della riproduzione in avanti (▶):

Per passare all'inizio del brano successivo a quello che si sta ascoltando premere una volta il tasto [▶▶]. Per passare poi ai brani successivi, premere di nuovo lo stesso tasto [▶▶] il numero di volte corrispondente alla quantità di brani che si vuole saltare, in avanti.
Per la ricerca di un brano precedente, premere quindi il tasto [◀◀] il numero di volte desiderato più una.

Ricerca nel corso della riproduzione all'indietro (◀):

Per passare all'inizio del brano successivo a quello che si sta ascoltando premere una volta il tasto [◀◀]. Per passare poi ai brani successivi, premere di nuovo lo stesso tasto [◀◀] il numero di volte corrispondente alla quantità di brani che si vuole saltare, in avanti.
Per la ricerca di un brano precedente, premere quindi il tasto [▶▶] il numero di volte desiderato più una.

Come contare il numero del brano

Per prefissare un brano che si vorrà poi ricercare nel corso della riproduzione è sufficiente selezionare "il brano che lo precede", per poter così ritornare all'inizio del brano che si stava ascoltando. Nel caso in cui si voglia ritornare al brano precedente quello che si sta ascoltando basterà aggiungere una cifra in più al numero.

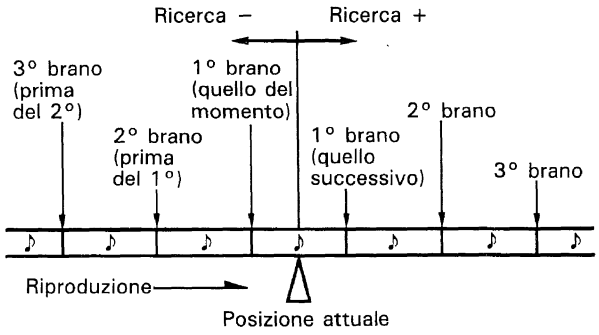

NOTA:
La ricerca sui seguenti tipi di nastro potrebbe non essere possibile, ma non si tratta di una disfunzione dell'apparecchio.

- *Nastri nei quali le porzioni non registrate fra un brano e l'altro sono inferiori ai 4 secondi.*
- *Nastri con alti livelli di rumore fra un brano e l'altro.*
- *Nastri con lunghi passaggi di basso livello o di silenzio nello stesso brano, come succede spesso nella musica classica.*
- *Nastri contenenti registrazioni con suono intermittente, ad esempio conversazioni.*

ÜBERSPIELEN VON BÄNDERN

RIVERSAMENTO SU ALTRI NASTRI

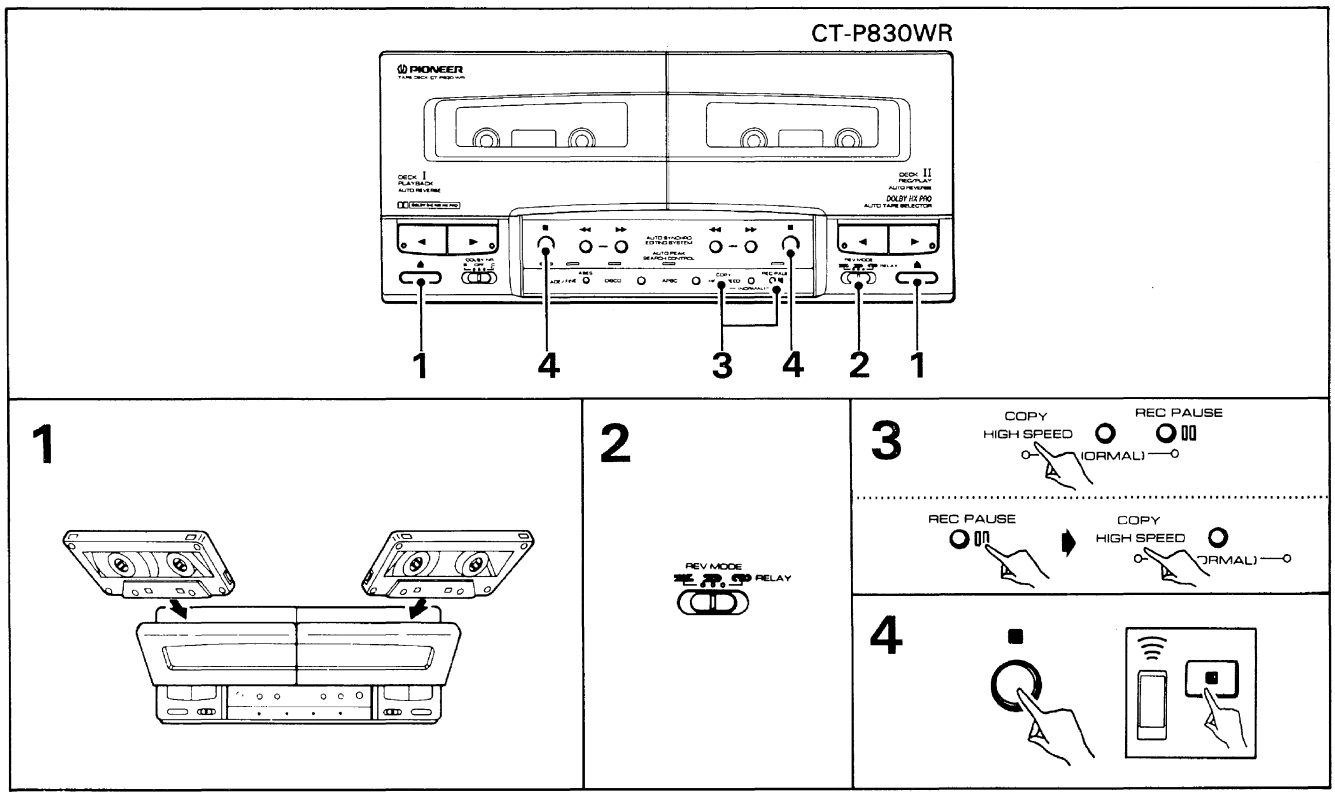

Eine Cassette in Deck I kann auf die in Deck II überspielt (kopiert) werden (jedoch nicht umgekehrt). Während irgendein Deck in Betrieb ist, kann der Überspielvorgang nicht gestartet werden. Aufnahme einer Programmquelle unter Verwendung des Graphic Equalizers ist nicht möglich.

Das Band in Deck II wird gemäß den Eigenschaften des Bands von Deck I bespielt, wie auch der DOLBY NR-Schalter eingestellt ist. Wenn zum Beispiel ein mit Dolby C bespieltes Band überspielt wird, so wird auch die Kopie mit der Dolby-Rauschunterdrückung Typ C angefertigt.

1. Die für Wiedergabe bestimmte Cassette in Deck I, die für Aufnahme bestimmte Cassette in Deck II einlegen.

- Das Band um die Länge des Vorspannbands bis zum Anfang der Magnetbeschichtung vorspulen.
- Bei Schnellüberspielbetrieb beginnt die Aufnahme von Vorwärtsrichtung (▶) aus. Bei Überspielbetrieb mit normaler Geschwindigkeit beginnen Aufnahme und Wiedergabe in der durch die jeweils leuchtenden Anzeigen an Deck I und II angezeigten Richtungen.
- Sicherstellen, daß das Band nicht lose ist.

Il contenuto del nastro inserito nel deck I può essere riversato, cioè copiato, sul nastro che si trova nel deck II (ma non viceversa). La copia non è possibile quando uno dei due deck (o entrambi) sono già in funzione per altri scopi. Inoltre non è possibile registrare una sorgente usando l'equalizzatore grafico.

Il nastro nel deck II viene registrato in modo da essere identico a quello nel deck I a prescindere dalla posizione dell'interruttore DOLBY NR. Ad esempio, se si copia un nastro codificato col sistema Dolby C NR, il nastro nel deck II sarà a sua volta codificato col sistema Dolby C NR.

1. Inserire nel deck I il nastro che si vuole duplicare e nel deck II quello sul quale si vuole fare la registrazione.

- Far avvolgere il nastro in avanti oltre la parte iniziale, sino al punto in cui inizia il nastro magnetico vero e proprio.
- Quando si duplicano cassette ad alta velocità, la registrazione inizia nella direzione normale (▶). Durante la duplicazione a velocità normale, la registrazione e la riproduzione iniziano nelle direzioni indicate dai rispettivi indicatori accesi sui Deck I e II.
- Verificare che i nastri non siano allentati.

2. Den REV MODE-Schalter wählen.

- Für normalen Überspielbetrieb bei gleichzeitiger Wiedergabe die FUNCTION-Taste des Receivers auf TAPE und den DOLBY NR-Schalter auf die des mit Deck I abgespielten Bands entsprechende Position einstellen.

Der Überspielvorgang findet auch dann statt, wenn die FUNCTION-Taste auf eine andere Position als TAPE eingestellt ist. In einem solchen Fall wird jedoch die mit der FUNCTION-Taste gewählte Programmquelle über die Lautsprecher wiedergegeben.

3. Mit dem Überspielbetrieb beginnen.

- Überspielen mit hoher Geschwindigkeit: Die COPY-Taste drücken.
- Überspielen mit normaler Geschwindigkeit: Zuerst die REC PAUSE-Taste, dann die COPY-Taste drücken.

4. Der Überspielvorgang kann jederzeit durch Drücken der Stopptaste (■) an einem Deck abgebrochen werden.

ANMERKUNGEN:

- *Während Überspielbetriebs mit normaler Geschwindigkeit können die REC PAUSE-Taste (● ❚❚) und die MUTE-Taste (O) der Fernbedienung verwendet werden, falls gewünscht.*
  Um den Überspielvorgang erneut zu starten, die Wiedergabetaste drücken, die der leuchtenden Anzeige entspricht.
  Während Überspielbetriebs mit hoher Geschwindigkeit können diese Tasten jedoch nicht verwendet werden.
- *Cassettenbänder können unterschiedliche Länge haben, auch wenn sie das gleiche Längenetikett tragen (C-60, C-90 usw.). Deshalb kann es vorkommen, daß das Ende des für die Aufnahme verwendeten Cassettenbands vor dem Ende des Wiedergabebands erreicht und dieses nicht vollständig überspielt wird.*
- *Bei Schnellüberspielbetrieb in der Nähe eines Fernsehgeräts können Interferenzen (hochfrequenter Ton) auftreten. In diesem Fall die Kopie mit normaler Bandlaufgeschwindigkeit durchführen oder den Fernseher ausschalten.*

Durch Betrieb eines Fernsehgeräts in der Nähe der Anlage kann die Aufnahmequalität beeinträchtigt werden. Den Fernseher in diesem Fall entweder ausschalten oder weiter von der Anlage entfernen.

2. Selezionare REV MODE.

- Per effettuare la duplicazione normale con il contemporaneo ascolto del nastro che viene duplicato, disporre il tasto FUNCTION sulla posizione TAPE e selezionare il tipo di sistema Dolby desiderato.

Anche se il tasto FUNCTION si trova su un'altra posizione la duplicazione ha luogo normalmente. In questo caso, però, gli altoparlanti diffondono il suono proveniente dalla sorgente selezionata tramite il tasto FUNCTION.

3. Iniziare la duplicazione del nastro.

- Per la duplicazione ad alta velocità: Premere il tasto COPY.
- Per la duplicazione a velocità normale: Premere il tasto REC PAUSE e quindi quello COPY.

4. Per arrestare la duplicazione in un qualunque momento, premere il tasto di arresto (■) di uno dei due deck, indifferentemente.

NOTE:

- *Durante la duplicazione di cassette a velocità normale, il tasto REC PAUSE (● ❚❚) ed il tasto MUTE (O) del telecomando possono essere usati quando lo si desidera.*
  Per riprendere la duplicazione premere il tasto di riproduzione la cui indicazione è accesa.
  Essi però non sono utilizzabili durante la copia ad alta velocità.
- *Esistono lievi differenze nelle lunghezze dei nastri anche di cassette denominate dello stesso tipo (C-60, C-90, ecc.). Anche usando lo stesso tipo di cassetta per la riproduzione e la duplicazione può capitare che il nastro sul quale si registra termini alquanto prima del nastro che si sta duplicando.*
- *Eseguendo la duplicazione ad alta velocità vicino ad un televisore acceso possono venire registrati sul nastro anche interferenze (suoni acuti). Se ciò si verifica, procedere alla duplicazione a velocità normale, o spegnere il televisore.*

Se si usa un televisore nelle vicinanze dell'apparecchio potrebbero venire registrate anche delle interferenze. Si consiglia di spegnere il televisore o di spostarlo lontano dall'apparecchio.

A.S.E.S. (Automatisches Synchron-Editiersystem)

Für automatisches Überspielen einer CD auf Cassette. Wenn diese Funktion aktiviert ist, sucht der CD-Spieler (PD-P730T/PD-P930M) nach dem Spitzenpegel der geladenen Disc (dies nimmt bei einer 12-cm-CD mit einem 60-Minuten-Programm etwa eine Minute in Anspruch). Das Cassettendeck stellt dann automatisch den Aufnahmepegel ein, und die A.S.E.S-Aufnahme beginnt. Die Aufnahme beginnt grundsätzlich in Vorwärtsrichtung (▶). Ein unbespielter Abschnitt mit einer Länge von 10 Sekunden wird am Anfang des Bands erzeugt.

- Für A.S.E.S.-Betrieb mit PD-P930M die Magazinfächer 1 und 2 verwenden.
- Bei A.S.E.S.-Betrieb werden die Titel mit einem signalfreien Abschnitt von etwa 5 Sekunden zwischen den Titeln (außer bei DISCO EDIT) aufgenommen.

A,B: Kennzeichnet die Bandseite.
1-6: Kennzeichnet die Titelnummer.
***:** Kennzeichnet den Vorspann des Bands.

AUSBLENDUNG (FADE EDIT)

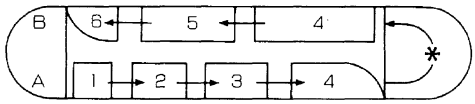

Wenn diese Funktion aktiviert ist, wird die Aufnahme am Bandende ausgeblendet. Jeder Titel, der am Ende der Seite A aufgenommen wird, wird am Anfang der Seite B aufgezeichnet.

OPTIMIERUNG DER AUFNAHMEREIHENFOLGE (FINE EDIT)

Die EDIT-Taste des CD-Spielers betätigen.

- **COMPU PGM**

Die gewählten Titel werden in der Reihenfolge aufgenommen, so daß möglichst viele Titel innerhalb der vorgegebenen Zeit Platz haben.

- **Automatische Bestimmung der erforderlichen Bandlänge**

Der eingebaute Computer programmiert alle Titel auf der Disc und zeigt die minimale Bandlänge für die Aufnahme aller Titel an.
Eine der folgenden Bandlängen wählen:
46 Minuten, 60 Minuten, 90 Minuten.

GLEICHZEITIGE AUS-/EINBLENDUNG (DISCO EDIT)

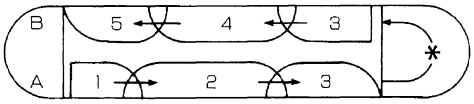

Mit dieser Funktion wird das Ende des laufenden Titels ausgeblendet, während der Anfang des nächsten Titels gleichzeitig eingeblendet wird. Am endgültigen Bandende wird der Ton dann wie bei FADE EDIT ausgeblendet.

- Wenn der CD-Spieler auf Programm-Betrieb geschaltet ist, läuft A.S.E.S. mit der programmierten Titelreihenfolge (EDIT) ab.

A.S.E.S. (Sistema per montaggio con sincronizzazione automatica)

Per la registrazione automatica di un CD su di una nastrocassetta. Con questa funzione, il lettore CD (PD-P730T o PD-P930M) ricerca il livello di picco del disco inserito. Questa procedura richiede circa 1 minuto per un CD da 12 cm. con circa 60 minuti di registrazione. Il registratore a cassette regola automaticamente il livello di registrazione e la registrazione A.S.E.S. ha inizio. La registrazione ha sempre inizio dal lato in avanti (▶).
All'inizio del nastro viene inserito uno spazio non registrato di 10 secondi.

- Durante l'operazione A.S.E.S. col PD-P930M, usare i cassetti 1 e 2 del magazzino.
- Nella modalità A.S.E.S. i brani vengono registrati con un intervallo di circa 5 secondi fra l'uno e l'altro (ad eccezione della funzione DISCO EDIT).

A, B: Indica il lato del nastro.
1-6: Indica il numero del brano.
***:** Indica la parte iniziale del nastro.

MONTAGGIO CON DISSOLVENZA (FADE EDIT)

Usando questa funzione la registrazione si dissolve progressivamente al termine del nastro ed un qualunque brano in corso di registrazione alla fine del lato A del nastro, viene ripreso e riregistrato dall'inizio sul lato B.

MONTAGGIO DI PRECISIONE (FINE EDIT)

Usare il tasto EDIT del lettore CD.

- **COMPU PGM**

L'ordine di registrazione dei brani scelti viene cambiato in modo da massimizzare il numero di brani che possono trovare posto all'interno della durata indicata.

- **Impostazione automatica della lunghezza del nastro**

Il microprocessore programma tutti i brani del CD ed indica la durata minima del nastro necessario per la registrazione.
Prescegliere una delle seguenti lunghezze del nastro:
46, 60 o 90 minuti.

MONTAGGIO DA UN DISCO (DISCO EDIT)

Per mezzo di questa funzione, la transizione fra due brani viene eseguita a "dissolvenza incrociata" (la fine del brano in corso viene dissolta in uscita, mentre allo stesso tempo l'inizio del brano successivo viene dissolto in ingresso). Alla fine del nastro il suono diminuisce progressivamente e termina, come nel caso FADE EDIT.

- Se la sezione del lettore CD sta funzionando in modalità programmata, il sistema A.S.E.S. prosegue nell'ordine dei brani programmati (EDIT).

GEBRAUCH VON FADE EDIT ODER DISCO EDIT

USO DELLE FUNZIONI FADE EDIT O DISCO EDIT

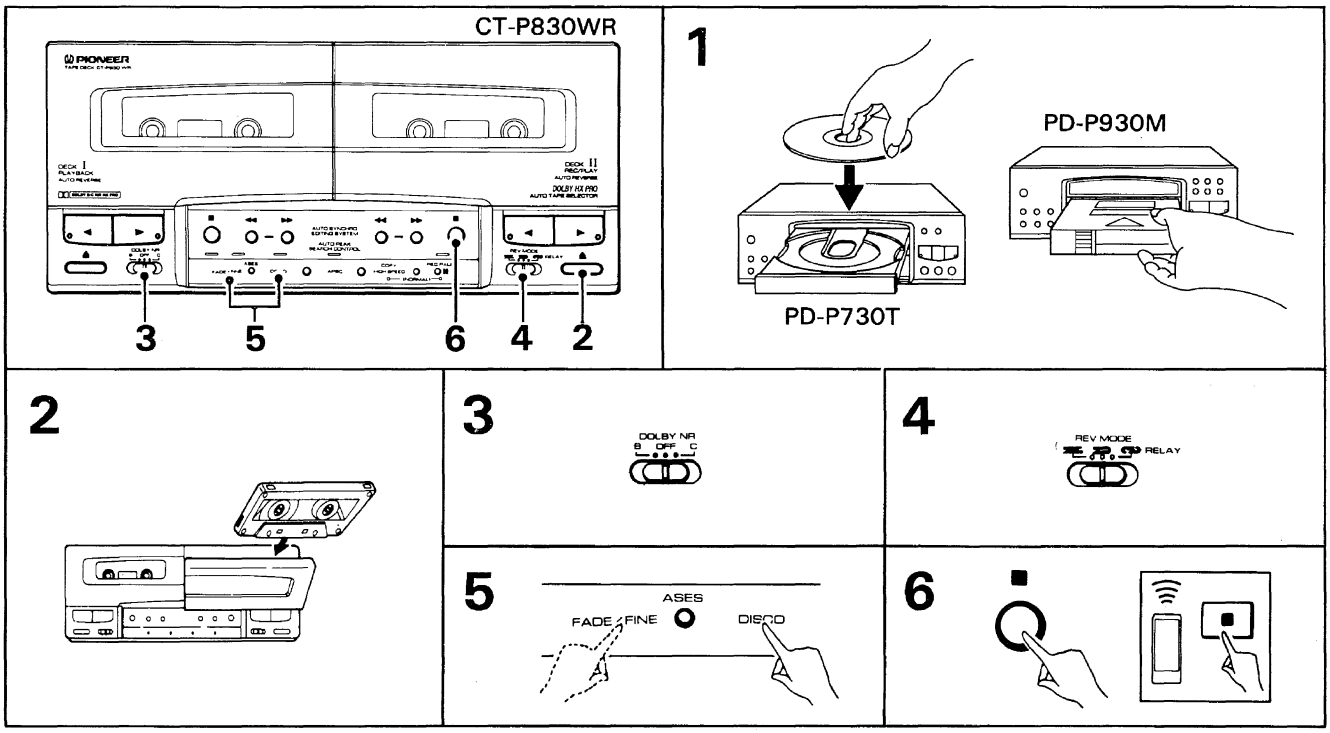

1. **Discs in den CD-Spieler (PD-P730T/PD-P930M) einlegen.**
   - Bei Gebrauch von PD-P930M Discs in die Magazinfächer 1 und 2 einlegen.
2. **Die für die Aufnahme vorgesehene Cassette in Deck II einlegen.**
   Da die Aufnahme stets von Vorwärtsrichtung (▶) aus beginnt, sicherstellen, daß die Cassette richtig eingelegt ist.
3. **Den DOLBY NR-Schalter auf die gewünschte Position einstellen.**
4. **Den REV MODE-Schalter entsprechend einstellen.**
   : Für Bespielen nur einer Seite einer Cassette.
   oder : Für fortlaufende Aufnahme auf beiden Seiten einer Cassette.
5. **Die ASES-Tasten betätigen (FADE/FINE oder DISCO).**
6. **Zum Stoppen des A.S.E.S.-Betriebs die Stopptaste (■) von Deck II drücken. Anderenfalls die Stopptaste (■) am CD-Spieler drücken.**

■ VERBUND-A.S.E.S. (nur DISCO, FADE EDIT)

Wenn nach Abschluß einer Editier-Aufnahme noch Band übrig ist, kann die CD gewechselt und die A.S.E.S.-Aufnahme fortgesetzt werden.
Nach den Schritten 1—5 wird der A.S.E.S.-Betrieb vorübergehend unterbrochen.

1. **Inserire i dischi nel lettore CD (PD-P730T o PD-P930M).**
   - Durante l'uso del PD-P930M, caricare dischi nei cassetti 1 e 2 del magazzino.
2. **Caricare nel deck II il nastro sul quale si vuole registrare.**
   Dato che la registrazione inizia sempre nella direzione normale (▶), controllare che il nastro sia caricato in modo corretto.
3. **Disporre l'interruttore DOLBY NR sulla posizione desiderata.**
4. **Selezionare la posizione desiderata per l'interruttore REV MODE.**
   : Per la registrazione su di un solo lato del nastro.
   o : Per la registrazione consecutiva su ambedue i lati del nastro.
5. **Premere i tasti ASES (FADE/FINE o DISCO).**
6. **Per fermare il funzionamento A.S.E.S. premere il tasto di arresto (■) del deck II, o il tasto di arresto (■) del lettore CD.**

■ A.S.E.S. in continuazione (solo per le funzioni DISCO e FADE EDIT).

Nel caso in cui rimanga del nastro disponibile alla fine del montaggio delle registrazioni, è possibile sostituire il disco CD e proseguire con la registrazione A.S.E.S. Terminate le fasi da 1 a 5, la registrazione A.S.E.S. ha momentaneamente termine.

A.S.E.S. (Automatisches Synchron-Editiersystem)

6'. Die REC PAUSE-Taste (● ❚❚) drücken.

Deck II wird auf Aufnahmebereitschaft geschaltet. Die Anzeige der Wiedergabetaste blinkt. Die Aufnahme beginnt in der durch das Blinken angezeigten Richtung.

7. Eine andere CD laden.

8. Die ASES-Taste (DISCO oder FADE/FINE) drücken, um mit der Verbund-A.S.E.S.-Aufnahme zu beginnen.

- Bei gleichzeitigem Gebrauch der Funktionen FADE EDIT und Verbund-A.S.E.S zur Aufnahme wird am Bandanfang keine 10 Sekunden lange Leerstelle eingefügt. Bei einer Verbund-A.S.E.S-Aufnahme mit aktivierter DISCO EDIT-Funktion wird das Band zurückgespult und die Aufnahme mit einer Kreuzüberblendung ausgeführt.

A.S.E.S. (Sistema per montaggio con sincronizzazione automatica)

6'. Premere il tasto REC PAUSE (● ❚❚).

Il deck II si porta nel modo di attesa. L'indicazione del tasto di riproduzione si mette a lampeggiare. La registrazione avrà inizio nella direzione indicata dal lampeggio.

7. Caricare un altro CD.

8. Premere il tasto ASES (DISCO o FADE/FINE) per dare inizio alla registrazione A.S.E.S. in continuazione.

- Quando si fa uso della funzione di dissolvenza insieme alla registrazione LINK A.S.E.S., non è possibile creare uno spazio non registrato di dieci secondi all'inizio del nastro. Quando si esegue una registrazione LINK A.S.E.S. insieme al montaggio del disco, il nastro viene riavvolto e si realizza una registrazione con dissolvenza incrociata.

GEBRAUCH VON FINE EDIT

USO DELLA FUNZIONE FINE EDIT

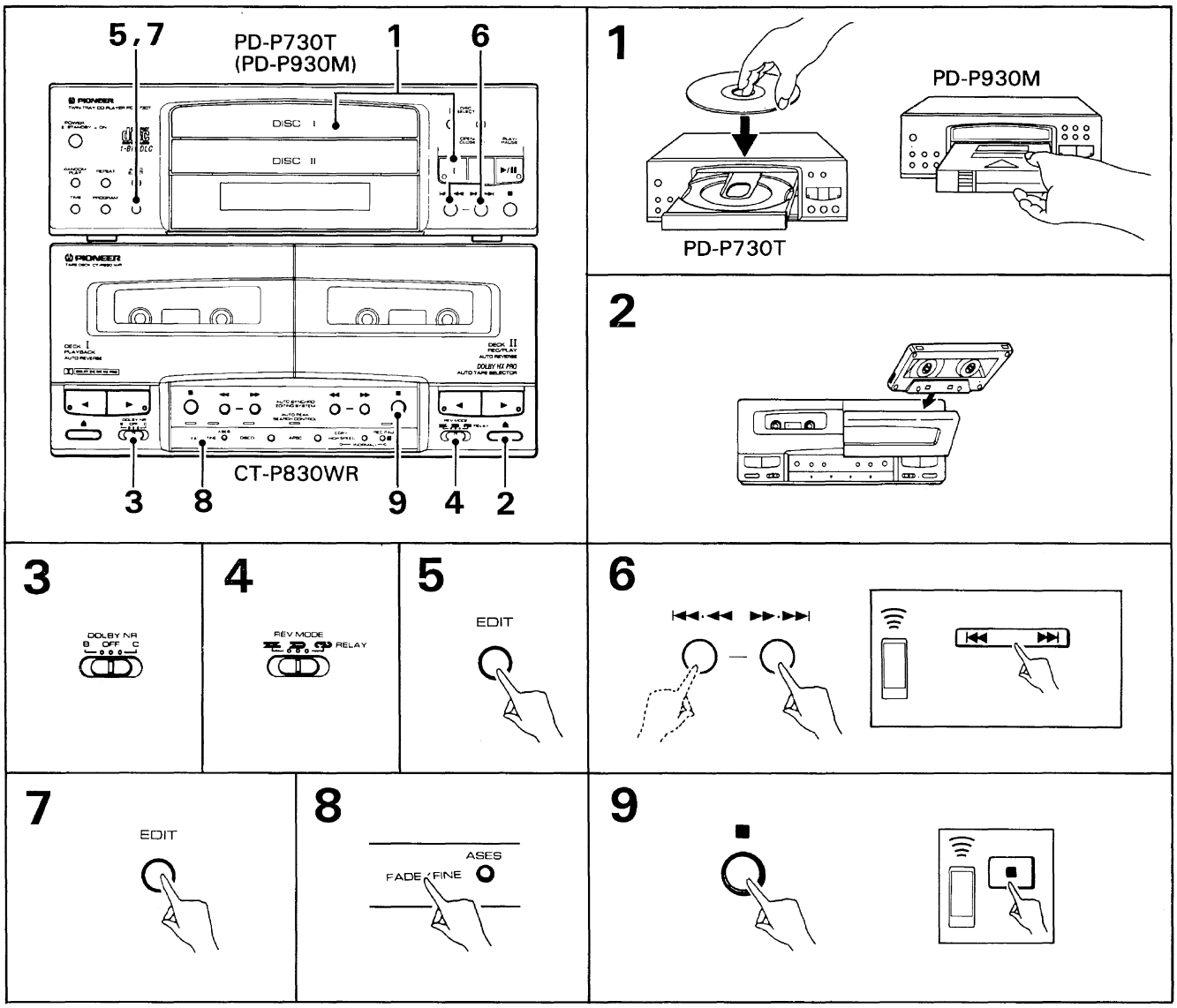

A.S.E.S. (Automatisches Synchron-Editiersystem)

COMPU PGM

- Bei Gebrauch von PD-P730T arbeitet die COMPU PGM-Funktion mit Discs, die 19 oder mehr Titel enthalten, unter Umständen nicht richtig.
- Bei Gebrauch von PD-P930M arbeitet die COMPU PGM-Funktion mit Discs, die 24 oder mehr Titel enthalten, unter Umständen nicht richtig.

1. Discs in den CD-Spieler (PD-P730T/PD-P930M) einlegen.

- Bei Gebrauch von PD-P930M Discs in die Magazinfächer 1 und 2 einlegen.

2. Die für die Aufnahme vorgesehene Cassette in Deck II einlegen.

Da die Aufnahme stets von Vorwärtsrichtung (▶) aus beginnt, sicherstellen, daß die Cassette richtig eingelegt ist.

3. Den DOLBY NR-Schalter auf die gewünschte Position einstellen.

4. Den REV MODE-Schalter entsprechend einstellen.

: Für Bespielen nur einer Seite einer Cassette.
oder : Für fortlaufende Aufnahme auf beiden Seiten einer Cassette.

5. Die EDIT-Taste des CD-Spielers drücken.

6. Die Aufnahmezeit des Bands mit den Suchtasten (⏮ ◀◀, ▶▶ ⏭) innerhalb von 3 Sekunden vorgeben.

→ 46 → 54 → 60 → 74 → 90 (Minuten)

Mit jedem Druck auf die Taste ändert sich die Aufnahmezeit in der obigen Reihenfolge.

- <Nur SX-P830>
  Für Vorgabe der Bandlänge in Minutenintervallen den CD/TUNER-Schalter der Fernbedienung auf CD stellen, dann die Bandlänge mit den Zifferntasten (von 1 bis 99) eingeben. Zur Vorgabe von 1 bis 9 zuerst 10/0/10 drücken. Um z.B. 7 Minuten einzustellen, 10/0/10, 7 drücken.

- Drei Sekunden nach Drücken der EDIT-Taste in Schritt 5 wird die erforderliche Bandlänge automatisch ermittelt und angezeigt.
  Zur erneuten Ausführung der COMPU PGM-Funktion die Stopptaste (■) drücken, dann wieder mit Schritt 5 fortfahren.

7. Die EDIT-Taste des CD-Spielers drücken.

Die Titel werden so programmiert, daß alle Titel auf Seiten A und B aufgenommen werden, und das Ergebnis wird angezeigt (PD-P930M).
Durch Drücken der EDIT-Taste werden die auf Seiten A und B programmierten Titelnummern angezeigt (PD-P730T)

8. Die ASES-Tasten betätigen (FADE/FINE).

9. Zum Stoppen des A.S.E.S.-Betriebs die Stopptaste (■) von Deck II drücken.

A.S.E.S. (Sistema per montaggio con sincronizzazione automatica)

COMPU PGM

- Quando si usa il PD-P730T, la funzione COMPU PGM potrebbe non funzionare adeguatamente con CD che includono 19 brani o più.
- Quando si usa il PD-P930M, la funzione COMPU PGM potrebbe non funzionare adeguatamente con CD che includono 24 brani o più.

1. Inserire i dischi nel lettore CD (PD-P730T o PD-P930M).

- Durante l'uso del PD-P930M, caricare dischi nei cassetti 1 e 2 del magazzino.

2. Caricare nel deck II il nastro sul quale si vuole registrare.

Dato che la registrazione inizia sempre nella direzione normale (▶), controllare che il nastro sia caricato in modo corretto.

3. Disporre l'interruttore DOLBY NR sulla posizione desiderata.

4. Selezionare la posizione desiderata per l'interruttore REV MODE.

: Per la registrazione su di un solo lato del nastro.
o : Per la registrazione consecutiva su ambedue i lati del nastro.

5. Premere il tasto EDIT del lettore CD.

6. Usare entro 3 secondi i tasti di ricerca manuale o automatica (⏮ ◀◀, ▶▶ ⏭) per indicare la durata del nastro.

→ 46 → 54 → 60 → 74 → 90 (minuti)

Il tempo di registrazione cambia nell'ordine sopraindicato ad ogni successiva pressione del tasto.

- <Solo peril SX-P830>
  Se si desidera indicare la durata in minuti, portare in comando CD/TUNER del telecomando nella posizione CD e quindi usare i tasti numerici per specificare la durata del nastro (da 1 a 99).
  Se si specifica un numero da 1 a 9, premere prima 10/0/10. Ad esempio, per specificare 7 minuti, premere 10/0/10 e 7.

- La lunghezza del nastro viene determinata in modo automatico, nel giro di 3 secondi dall'aver premuto il tasto EDIT al precedente punto 5.
  Se desiderate usare la funzione COMPU PGM, premere il tasto di arresto (■) e tornare alla fase 5.

7. Premere il tasto EDIT del lettore CD.

I brani verranno programmati in modo da poter essere tutti registrati sui due lati A e B del nastro ed il risultato della programmazione viene visualizzato sul quadrante (PD-P930M).
Premendo il tasto EDIT i numeri dei brani programmati per i lati A e B vengono visualizzati sul quadrante (PD-P730T).

8. Premere il tasto ASES (FADE/FINE).

9. Per fermare il funzionamento A.S.E.S. premere il tasto di arresto (■) del deck II.

A.S.E.S. (Automatisches Synchron-Editiersystem)

ANMERKUNG:
Bei einem Titelwechsel in der Nähe des Bandendes stoppt der A.S.E.S.-Betrieb unter Umständen oder funktioniert nicht richtig. In diesem Fall die restlichen Titel manuell aufnehmen.

Automatische Ermittlung der erforderlichen Bandlänge

- Nach Wahl dieser Funktion programmiert der CD-Spieler alle Titel auf der geladenen Disc und zeigt die minimale Bandlänge an, die zur Aufnahme aller Titel erforderlich ist.
- Diese Funktion des PD-P930M kann jedoch nicht für Discs mit mehr als 24 Titeln verwendet werden.
- Beim PD-P730T kann diese Funktion nicht für Discs mit mehr als 19 Titeln verwendet werden.

1. **Eine Disc in den CD-Spieler (PD-P730T/PD-930M) einlegen.**
2. **Die EDIT-Taste einmal drücken.**
   Nach etwa drei Sekunden beginnt der CD-Spieler mit der Berechnung der Länge aller Titel der Disc. Die minimale Länge des Cassettenbands, die zur Aufnahme aller Titel erforderlich ist, wird ermittelt und angezeigt.
   Eine der folgenden Bandlängen wählen:
   46 Minuten, 60 Minuten, 90 Minuten.
3. **Eine Cassette der richtigen Länge bereithalten und mit der programmgesteuerten Aufnahme durch Ausführung der Schritte 2, 3, 4 und 8 unter "COMPU PGM" beginnen.**

A.S.E.S. (Sistema per montaggio con sincronizzazione automatica)

NOTA:
La funzione A.S.E.S. potrebbe interrompersi o non operare correttamente nel caso in cui vi sia un cambio di brano verso la fine del nastro. In tali casi si consiglia di passare al funzionamento manuale per registrare il brano rimanente.

Determinazione automatica della lunghezza del nastro

- Il lettore CD programma tutti i brani contenuti nel disco inserito nell'apparecchio, ed indica la minima lunghezza del nastro necessario a contenere tutti i brani del disco.
- Il PD-P930M non può far uso di questa funzione con CD che contengano oltre 24 brani.
- Il PD-P730T non può far uso di questa funzione con CD che contengano oltre 19 brani.

1. **Caricare un CD nel lettore CD (PD-P730T/PD-P930M).**
2. **Premere una volta il tasto EDIT.**
   Nel giro di circa 3 secondi il lettore CD provvede a programmare tutti i brani del disco, ed a calcolare e visualizzare la durata minima di una cassetta in grado di contenere tutti i brani del disco.
   La selezione deve avvenire fra uno dei tre seguenti tipi di cassette:
   46 minuti, 60 minuti, 90 minuti
3. **Preparare un nastro di lunghezza adeguata e iniziare la registrazione programmata computerizzata seguendo le istruzioni date alle fasi 2, 3, 4 e 8 della sezione sulla funzione COMPU PGM del manuale.**

KLANGFELD-STEUERUNG

CONTROLLO DEL CAMPO SONORO

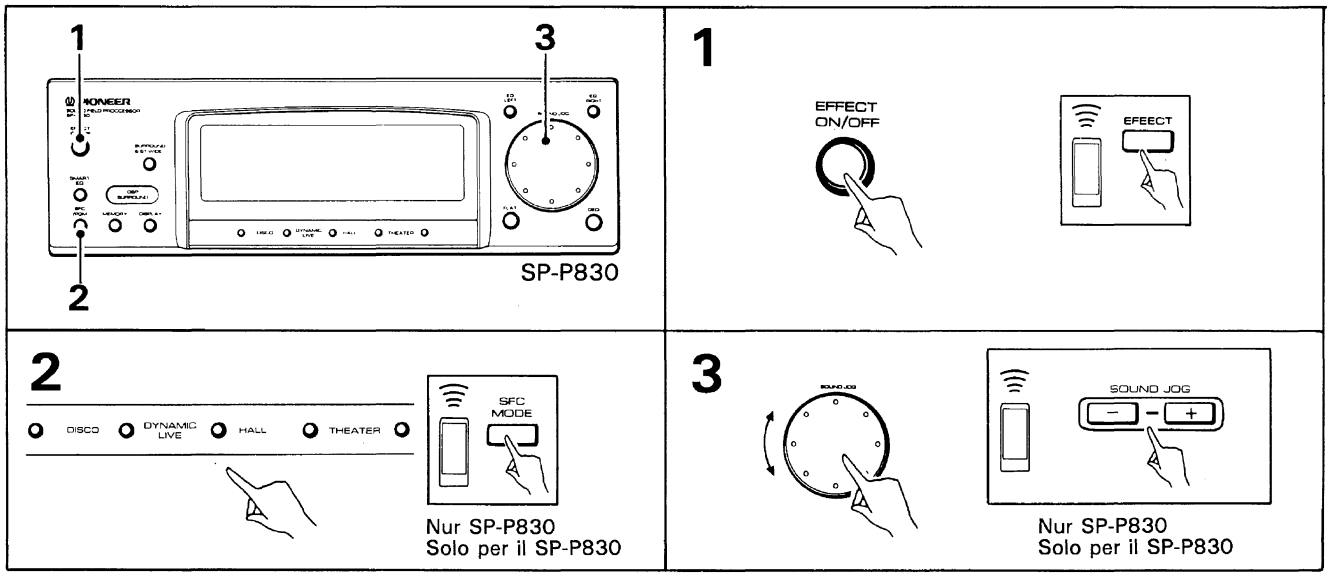

KLANGFELD-STEUERUNG

Kurzbeschreibung

Mit dieser Funktion kann eines der vier verfügbaren Klangfelder gewählt werden, um den Höreindruck von verschiedenen akustischen Umgebungen zu vermitteln.

ANMERKUNG für das Modell SP-P830:

Klangfeld-Steuerung ist mit den vorderen Lautsprechern allein möglich, so daß Surround-Lautsprecher nicht erforderlich sind. Der Effekt ist jedoch deutlicher, wenn Surround-Lautsprecher angeschlossen sind.

[SP-P830]

Eines der folgenden vier Klangfelder wählen:

① **DISCO:** Erzeugt Disco-Sound mit viel Widerhall.

② **DYNAMIC LIVE:** Erzeugt den tiefen Höreindruck einer monauralen Programmquelle.

③ **HALL:** Vermittelt den Eindruck eines klassischen Konzerts.

④ **THEATER:** Liefert die besten Ergebnisse bei Filmen auf Videocasetten oder LD-Platten; Stimmen und Spezialeffekte erhalten eine dreidimensionale Tiefenwirkung.

[GR-P730]

Eines der folgenden vier Klangfelder wählen:

① **DISCO:** Erzeugt eine DISCO-Atmosphäre mit kräftigen Bässen.

② **LIVE:** Erzeugt das Gefühl einer Live-Performance mit echter Präsenz.

③ **HALL:** Erzeugt den breiten, tiefen Ton eines Konzertsaals.

④ **THEATER:** Die Gesangsstimmen erscheinen klar in der Mitte eines breiten Klangfelds. Diese Einstellung eignet sich besonders gut für Vokalmusik und Filme.

BEDIENUNG

1. **Die EFFECT ON/OFF-Taste auf "ON" stellen.**
2. **Das gewünschte Klangfeld mit den SFC MODE-Tasten wählen.**
3. **Mit der SOUND JOG-Scheibe kann die Stärke der erzeugten Effekte geändert werden.**

CONTROLLO DEL CAMPO SONORO

Funzione di controllo del campo sonoro

Per mezzo di questa funzione si può scegliere uno dei quattro campi sonori disponibili, per godere della sensazione di ascoltare musica in diversi tipi di ambienti sonori.

NOTA per l'SP-P830:

Si può ottenere il desiderato effetto del nuovo campo sonoro anche solo attraverso i soli altoparlanti anteriori, ma è ovvio che l'uso congiunto anche degli altoparlanti per il suono avvolgente serve a migliorare i risultati dell'effetto prescelto.

[SP-P830]

Selezionare uno dei quattro campi sonori seguenti:

① **DISCO:** Crea la sensazione di essere in una discoteca, con una notevole quantità di riverberazione.

② **DYNAMIC LIVE:** Crea la profonda sensazione di una sorgente mono.

③ **HALL:** Dà la sensazione di essere ad un concerto di musica classica.

④ **THEATER:** Fornisce i migliori risultati con film registrati su videocassette o videodischi. Le voci e gli effetti sonori speciali danno una sensazione di profondità tridimensionale.

[GR-P730]

Scegliere uno dei seguenti tre campi sonori.

① **DISCO:** Crea l'atmosfera di una discoteca con forti bassi.

② **LIVE:** Crea l'atmosfera di una piccola sala da concerti con una grande presenza.

③ **HALL:** Crea l'atmosfera di una sala da concerti, dando al suono una grande profondità.

④ **THEATER:** La voce si staglia nitida nel mezzo di un vasto campo sonoro. Si tratta di una modalità molto utile per musica vocale e per film.

FUNZIONAMENTO

1. **Premere il tasto EFFECT ON/OFF portandolo su ON.**
2. **Usare i tasti SFC MODE per scegliere il campo sonoro desiderato.**
3. **La manopola SOUND JOG può essere usata per regolare l'intensità dell'effetto scelto.**

FEINABSTIMMUNG DER KLANGQUALITÄT

REGOLAZIONE DELLA QUALITÀ SONORA

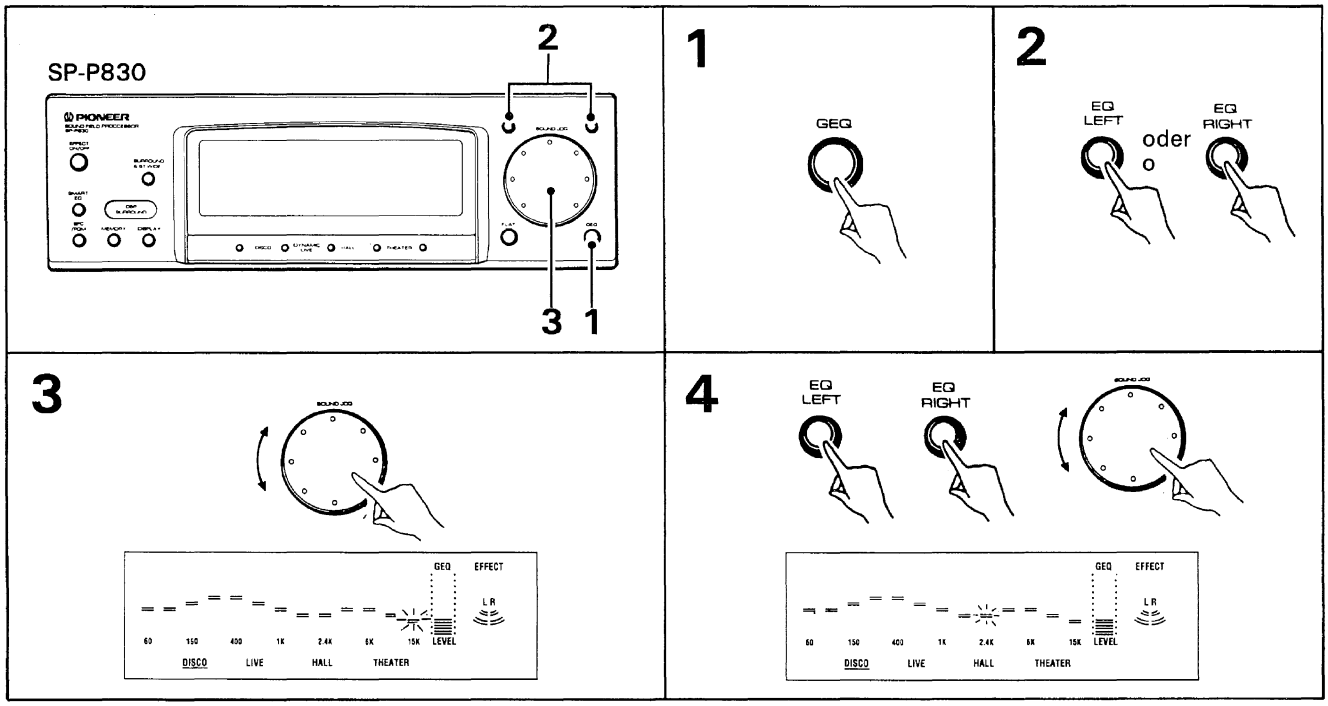

- Durch Justieren der Einstellungen kann ein fein abgestimmtes Klangmuster erzeugt werden.
- Mit dieser Funktion werden Tonsignale in sieben Frequenzbereiche unterteilt, wobei unabhängige Feineinstellungen für jeden einzelnen Bereich möglich sind.
- Die folgenden sieben Bereiche können eingestellt werden:
  60 Hz, 150 Hz, 400 Hz, 1 kHz, 2,4 kHz, 6 kHz, 15 kHz.

1. **Die GEQ-Taste (Graphic Equalizer) drücken, so daß die [GEQ]-Anzeige aufleuchtet.**
2. **Die Taste EQ LEFT oder EQ RIGHT drücken und den einzustellenden Frequenzbereich wählen.**
   Das Blinklicht wandert zur Seite.
3. **Die SOUND JOG-Scheibe drehen, um die Klangqualität wunschgemäß einzustellen.**
4. **Zum Einstellen eines anderen Frequenzbereichs die Schritte 2 und 3 bedarfsgemäß wiederholen.**

- Il tipo di qualità sonora desiderata può essere creato tramite una opportuna regolazione delle predisposizioni.
- Con questa funzione i suoni vengono divisi in varie bande di frequenza all'interno delle quali possono essere fatte regolazioni indipendenti.
- Le sette bande possibili di regolazione sono le seguenti:
  60 Hz, 150 Hz, 400 Hz, 1 kHz, 2,4 kHz, 6 kHz, 15 kHz.

1. **Premere il tasto dell'equalizzatore grafico (GEQ). La relativa indicazione si accende.**
2. **Premere il tasto EQ LEFT o EQ RIGHT e scegliere la banda di frequenza da regolare.**
   La sezione che lampeggia si sposta lateralmente.
3. **Usare la manopola SOUND JOG per regolare la qualità sonora secondo i propri desideri.**
4. **Per regolare le altre bande di frequenza, ripetere le fasi 2 e 3.**

SPEICHERN EINES SELBST ERZEUGTEN KLANGFELDS

- Bis zu vier (A bis D) Klangfelder können selbst zusammengestellt und abgespeichert werden.

1. **Das gewünschte Klangfeld erzeugen.**
   Siehe Abschnitt "BEDIENUNG" auf Seite 52 und "FEINABSTIMMUNG DER KLANGQUALITÄT" auf Seite 53.
2. **Die MEMORY-Taste drücken.**
   Die [PROGRAM]-Anzeige blinkt etwa 5 Sekunden lang.
3. **Während die [PROGRAM]-Anzeige blinkt, eine der Klangfeld-Betriebsartentasten drücken.**
   Die Klangfeld-Betriebsartentasten sind von links nach rechts in der Reihenfolge A, B, C und D gekennzeichnet. Die zur Speicherung gewünschte Taste innerhalb von fünf Sekunden drücken. Nach fünf Sekunden schaltet das Gerät auf die Klangfeldfunktion zurück.

MEMORIZZAZIONE DI UN CAMPO SONORO DI PROPRIA CREAZIONE

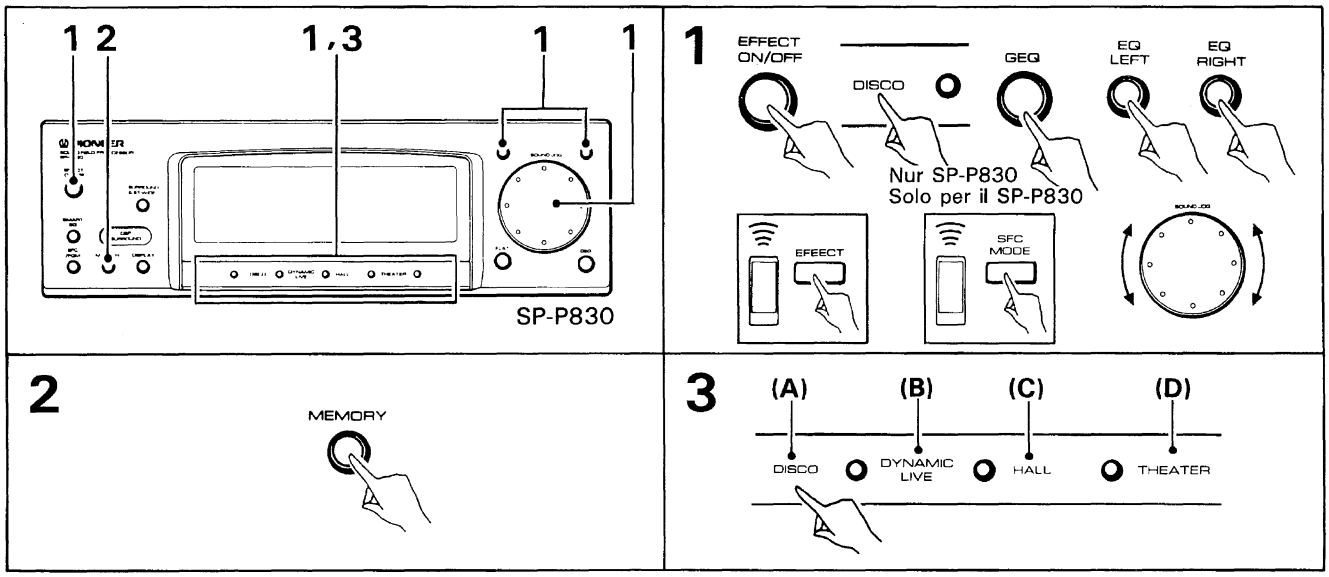

- Si possono creare e memorizzare sino a quattro tipi diversi (da A a D) di ambienti sonori.

1. **Creare il campo sonoro di proprio gusto.**
   Vedere i paragrafi "FUNZIONAMENTO" a pag. 52 e "REGOLAZIONE DELLA QUALITÀ SONORA" a pag. 53.
2. **Premere il tasto MEMORY.**
   L'indicazione [PROGRAM] si mette a lampeggiare per circa 5 secondi.
3. **Premere il tasto della modalità del campo sonoro mentre l'indicazione lampeggia.**
   I tasti per la memorizzazione dei campi sonori aggiuntivi sono ordinati da sinistra a destra, nell'ordine (A, B, C e D). Premere entro 5 secondi il tasto nel quale si vuole memorizzare la predisposizione. Trascorsi 5 secondi, la funzione di campo sonoro viene disinserita.

ABRUF EINES GESPEICHERTEN KLANGFELDS

RICHIAMO DI UN CAMPO SONORO GIA MEMORIZZATO

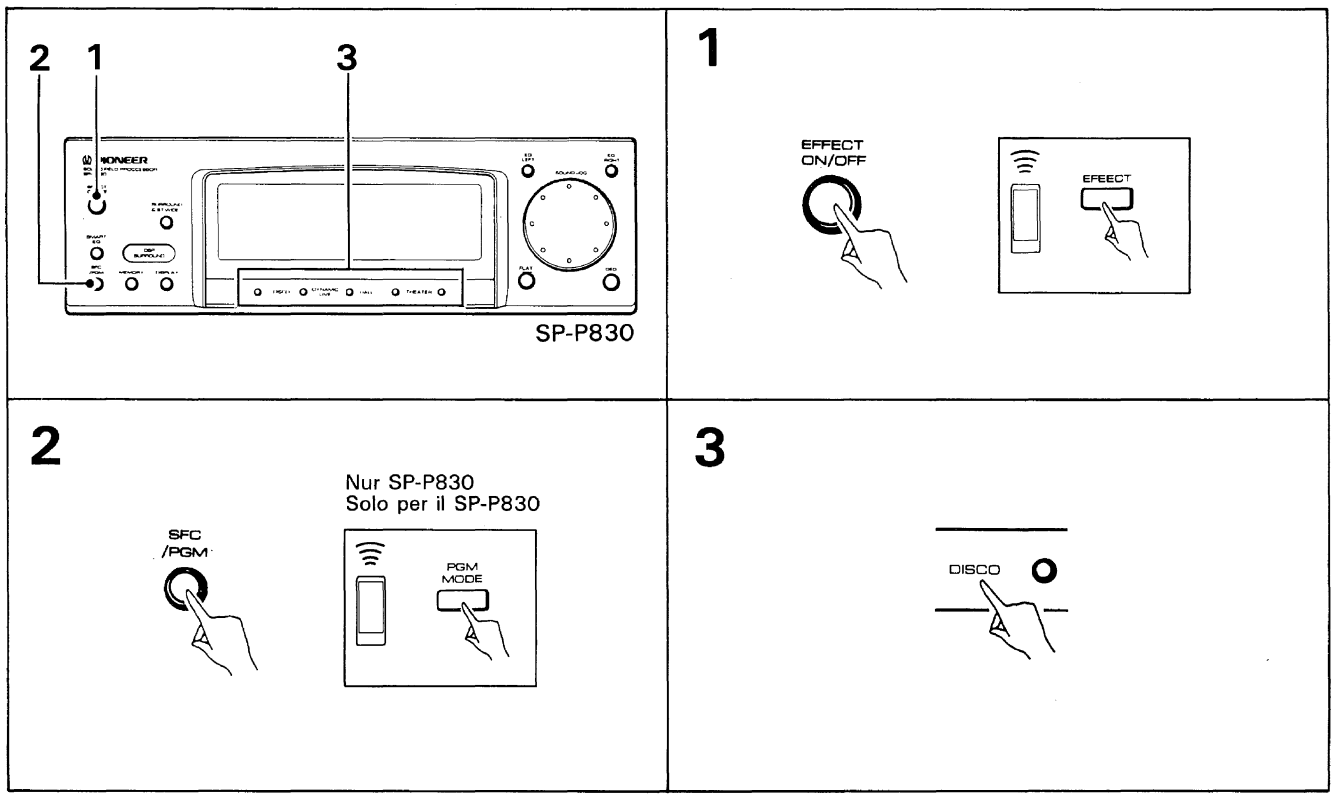

1. **Dieser Effekt wird mit der EFFECT ON/OFF-Taste eingeschaltet.**
2. **Die SFC/PGM-Taste drücken, so daß die [PROGRAM]-Anzeige aufleuchtet.**
   Nach einigen Sekunden erlischt die [PROGRAM]-Anzeige, und die SFC-Betriebsart wird wieder aktiviert. Falls dies geschieht, bevor die Einstellung beendet wurde, die SFC/PGM-Taste erneut drücken, so daß die [PROGRAM]-Anzeige wieder aufleuchtet.
   <Nur SX-P830>
   Bei Verwendung der Fernbedienung die PGM-Taste drücken, um das Klangfeld direkt aus dem Speicher abzurufen.
3. **Bei leuchtender [PROGRAM]-Anzeige die entsprechende Klangfeld-Betriebsarten drücken, um das gewünschte Klangfeld aus dem Speicher abzurufen.**
   - Der Speicherinhalt bleibt mehrere Tage erhalten, auch wenn der Netzschalter ausgeschaltet wird. Im Falle eines Stromausfalls bleibt der Speicherinhalt mehrere Stunden lang erhalten.

1. **Questo effetto viene attivato per mezzo del tasto EFFECT ON/OFF.**
2. **Premere il tasto SFC/PGM. L'indicazione PROGRAM si accende.**
   Dopo alcuni secondi l'indicazione PROGRAM si spegne e viene ripristinata la modalità SFC. Se siò si verifica prima che sia stata completat la predisposizione, premere di nuovo il tasto SFG/PGM per far riaccendere l'indicazione PROGRAM.
   <solo per l'SX-P830>
   Se si utilizza il telecomando, premere il tasto PGM per inserire direttamente in memoria il campo sonoro.
3. **Mentre l'indicazione PROGRAM è accesa, premere il tasto della modalità del campo sonoro per richiamare dalla memoria il campo sonoro desiderato.**
   - Il contenuto memorizzato rimane in memoria per alcuni giorni anche se l'apparecchio viene lasciato spento. In caso di interruzione della corrente di alimentazione, i contenuti memorizzati vengono conservati in memoria per alcune ore.

SPEICHERN HÄUFIG VERWENDETER EINSTELLUNGEN (INTELLIGENTER BETRIEB)

Mit dieser Funktion können häufig verwendete Einstellungen (gewöhnliche Funktionsschalter- und -tasten-Einstellungen) auf einen einzigen Tastendruck hin abgerufen werden. Wenn die SMART OPERATION CALL-Taste an der Fernbedienung gedrückt wird, sucht das System nach der Programmquelle und beginnt automatisch mit der Wiedergabe.
Zum Vorprogrammieren gewünschter Sender die entsprechenden Frequenzen in den Stationsrufkanälen speichern.

MEMORIZZAZIONE DELLE PROPRIE ABITUALI CONDIZIONI DI ASCOLTO (FUNZIONAMENTO INTELLIGENTE)

Questa funzione consente di richiamare, con la semplice pressione di un solo tasto, le proprie abituali condizioni di ascolto (predisposizioni degli interruttori operativi e degli altri tasti). Premendo il tasto SMART OPERATION CALL del telecomando, il sistema si mette alla ricerca di una sorgente sonora disponibile e ne avvia automaticamente la riproduzione.
Per preselezionare certe stazioni desiderate, memorizzare le frequenze volute nei canali per il richiamo della stazione.

PROGRAMMIEREN VON EINSTELLUNGEN

PREDISPOSIZIONI PROGRAMMATE

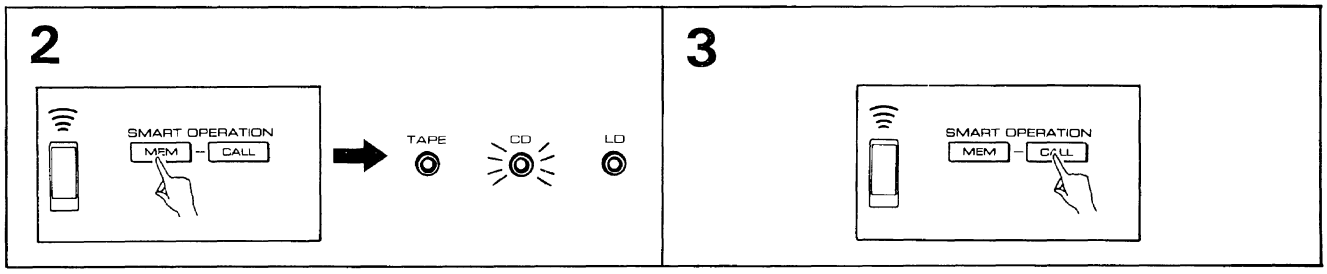

- Dieses Bedienungsverfahren wird an der Fernbedienung ausgeführt.

1. **Die zu programmierenden Einstellungen vornehmen.**
   - Die Einstellungen von Funktion, Klangfeld, Effekt und Lautstärke wunschgemäß vornehmen.

   Den Lautstärkeregler innerhalb des in der Abbildung mit Pfeilen gezeigten Bereichs einstellen. Wird eine höhere und niedrigere Lautstärke eingestellt, so wird diese beim Abrufen einer Einstellung aus dem Speicher automatisch auf einen Wert innerhalb dieses Bereiches geändert.

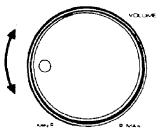

2. **Die SMART OPERATION MEM-Taste an der Fernbedienung drücken.**
   Die Funktionsanzeige blinkt.
3. **Die SMART OPERATION CALL-Taste innerhalb von 5 Sekunden drücken.**

- Questa operazione viene eseguita per mezzo del telecomando.

1. **Determinare la predisposizione che si intende memorizzare.**
   - Regolare la funzione, il campo sonoro, gli effetti ed il volume come desiderato.

   Disporre il comando del volume all'interno della gamma indicata dalle frecce, come in figura. Se il volume viene regolato su posizioni esterne a questa gamma, verrà riportato automaticamente entro la gamma stessa quando si richiama una certa predisposizione dalla memoria.

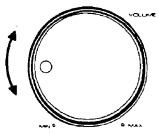

2. **Premere il tasto SMART OPERATION MEM del telecomando.**
   L'indicazione della funzione lampeggia.
3. **Premere il tasto SMART OPERATION CALL entrs 5 secondi.**

SPEICHERN HÄUFIG VERWENDETER EINSTELLUNGEN (INTELLIGENTER BETRIEB)

ABRUF DER GESPEICHERTEN EINSTELLUNGEN

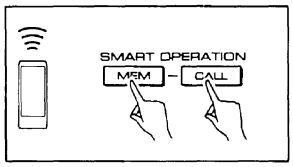

Wenn TAPE als Programmquelle für den intelligenten Betrieb gewählt worden ist, eine Cassette einlegen. Wenn CD als Programmquelle für den intelligenten Betrieb gewählt worden ist, eine CD einlegen.

- Selbst bei ausgeschaltetem Netzschalter wird die Stromzufuhr beim Ausführen des folgenden Bedienungsschritts automatisch eingeschaltet.

Die SMART OPERATION CALL-Taste an der Fernbedienung drücken.

Der intelligente Betrieb beginnt.

- Der Speicherinhalt kann verlorengehen, wenn das Netzkabel abgezogen wird, oder ein Stromausfall aufgetreten ist.

MEMORIZZAZIONE DELLE PROPRIE ABITUALI CONDIZIONI DI ASCOLTO (FUNZIONAMENTO INTELLIGENTE)

RICHIAMO DELLE PREDISPOSIZIONI MEMORIZZATE

Se come sorgente sonora per il funzionamento intelligente è stata scelta la funzione TAPE, provvedere a caricare la cassetta desiderata. Se si è scelta la funzione CD, caricare il disco.

- Anche se l'apparecchio è spento, si accende automaticamente quando si effettua questa operazione.

Premere il tasto SMART OPERATION CALL del telecomando.

Il funzionamento intelligente ha così inizio.

- Il contenuto della memoria viene perduto se il cavo di alimentazione viene scollegato o se si ha una caduta di tensione molto lunga.

ÜBERPRÜFEN VON KLANGBEDINGUNGEN IM DISPLAY

USO DEL DISPLAY PER VISUALIZZARE LA REGOLAZIONE DEL SUONO

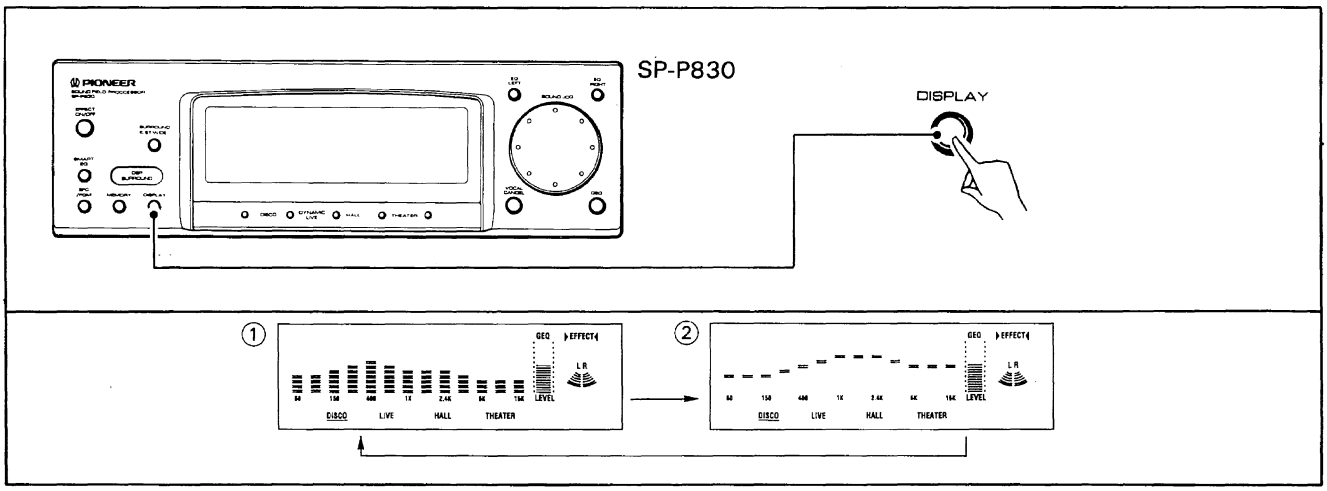

Mit jedem Druck auf die DISPLAY-Taste des Klangfeldprozessors (Klangbild-Controllers) ändert sich das Display wie unten angegeben:

① Spektrumanalysator-Anzeige
② Graphic Equalizer-Anzeige
Bei eingeschaltetem Smart Equalizer ist dies die Smart Equalizer-Anzeige.

Ad ogni pressione del tasto DISPLAY del processore del campo sonoro (o controllore dell'immagine sonora) il display cambia nel modo indicato di seguito:

① Analizzatore di spettro
② Equalizzatore grafico
Se l'equalizzatore intelligente è attivato, il display sarà quello dell'equalizzatore intelligente.

SMART EQUALIZER-BETRIEB

FUNZIONAMENTO DELL'EQUALIZZATORE INTELLIGENTE

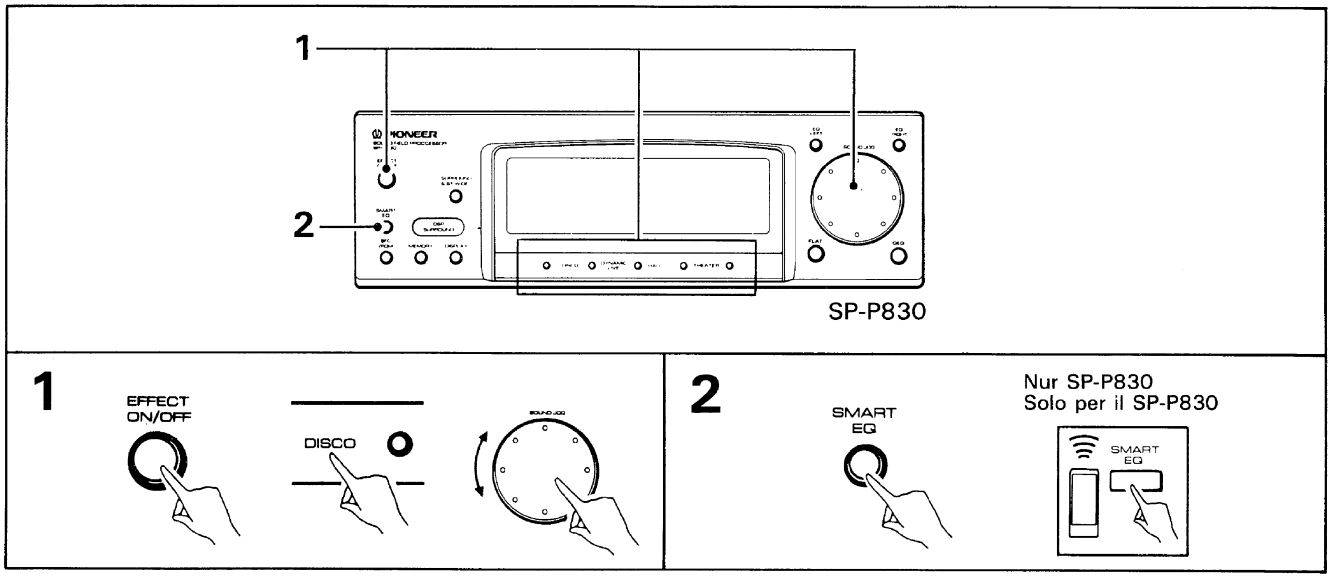

- Die Smart Equalizer-Funktion kompensiert den Frequenzgang automatisch gemäß spielender Programmquelle, damit der Effekt des gewählten Klangfelds optimal wiedergegeben werden kann.

1. **Das gewünschte Klangfeld erzeugen.**
2. **Die SMART EQ-Taste einschalten.**
3. **Mit Wiedergabe der gewünschten Programmquelle beginnen.**
   Die Smart Equalizer-Funktion setzt ein. Wenn die gewählte Programmquelle unter den Bedingungen des gewählten Klangfelds nicht richtig wiedergegeben wird, korrigiert der Equalizer den Frequenzgang automatisch, um für optimale Wiedergabe zu sorgen.

ANMERKUNGEN:

- *Bei Aufnahme auf Cassettenband steht die Smart Equalizer-Funktion nicht zur Verfügung.*
- *Die Smart Equalizer-Funktion führt automatische Korrektur gemäß wiedergegebener Musik-Programmquelle durch. Wenn jedoch ein signalfreier Abschnitt zwischen Titeln vorgefunden wird, oder ein Titel sehr kurz ist, kann die automatisch berichtigte Frequenzgangeinstellung für den vorigen Titel auch während des aktuellen Titels fortgesetzt werden. Zur genauen Frequenzgangbeeinflussung für derartige Quellen die SMART EQ-Taste drücken, um sie vorübergehend auszuschalten, und sie dann wieder einschalten.*
- *Sobald ein signalfreier Abschnitt länger als etwa eine Sekunde fortdauert, wird die automatische Korrektur des Smart Equalizers vorübergehend aufgehoben.*

- L'equalizzatore intelligente compensa automaticamente la risposta in frequenza in accordo con la sorgente di segnale in riproduzione così da permettere di ottenere i risultati migliori possibili dagli effetti scelti per un certo campo sonoro.

1. **Creare un campo sonoro desiderato.**
2. **Portare su ON il comando SMART EQ.**
3. **Iniziare la riproduzione della sorgente di segnale desiderata.**
   L'equalizzatore intelligente entra in funzione. Se la sorgente di segnale desiderata non viene riprodotta adeguatamente nel campo sonoro scelto, l'equalizzatore compensa automaticamente la risposta in frequenza in modo da permetterne una riproduzione ottimale.

NOTE:

- *La funzione di equalizzazione intelligente non può essere attivata durante la registrazione su cassette.*
- *La funzione di equalizzazione intelligente esegue automaticamente la compensazione nel modo più adatto al particolare tipo di musica. Se fra i brani non viene tuttavia trovato uno spazio non registrato o se un brano è estremamente breve, l'equalizzazione automatica del brano precedente potrebbe perdurare. Se si desidera ottenere un'equalizzazione accurata di simili brani, premere il tasto SMART EQ per disattivarlo temporaneamente, riattivandolo dopo poco.*
- *Se uno silenzio di un brano dura per un secondo o più, l'equalizzazione automatica potrebbe venire cancellata.*

SURROUND- UND STEREO WIDE-FUNKTIONEN

FUNZIONI DI CIRCONDAMENTO E STEREO AMPLIATO

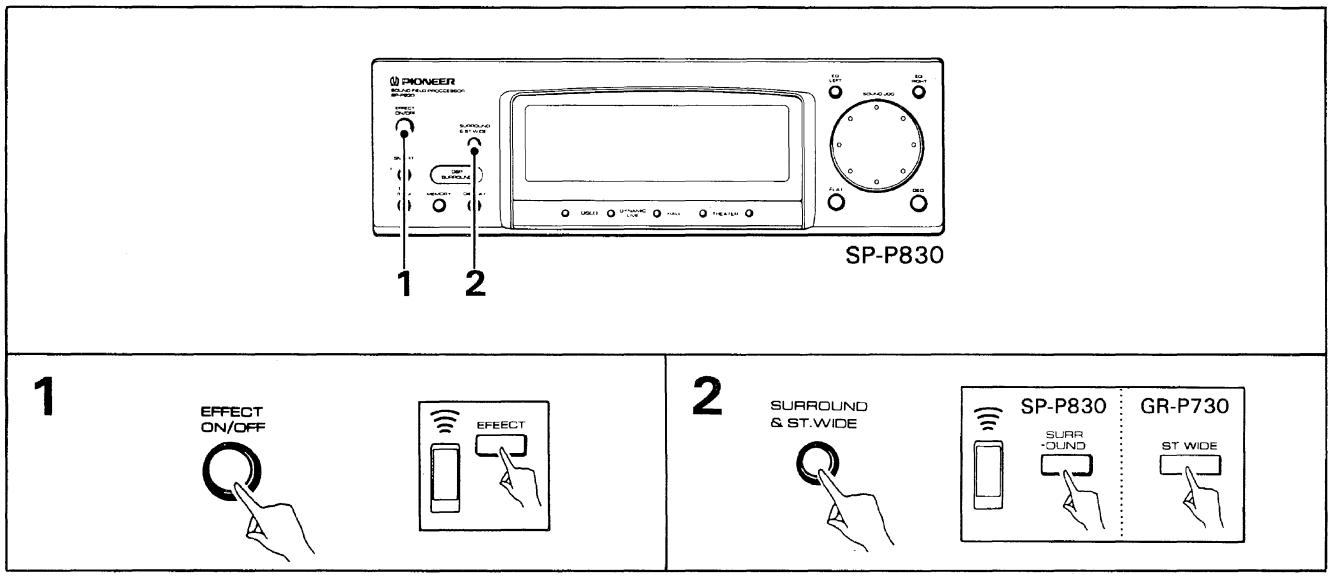

Bei eingeschalteter SURROUND & ST WIDE-Taste wird der Musik eine stärkere Präsenz und Breitenwirkung verliehen.

1. **Die EFFECT ON/OFF-Taste einschalten.**
   Das Klangfeld wunschgemäß einstellen.
2. **Die SURROUND & ST WIDE-Taste (SP-P830) bzw. die ST WIDE-Taste (GR-P730) einschalten.**
   Die [SURROUND]-Anzeige leuchtet auf. Durch erneutes Drücken dieser Taste wird die Funktion wieder ausgeschaltet.

Se si attiva il tasto SURROUND & ST WIDE, la musica viene riprodotta con un accentuato senso di presenza e di respiro.

1. **Portare il tasto EFFECT ON/OFF su ON.**
   Regolare il campo sonoro a proprio piacimento.
2. **Attivare il tasto SURROUND & ST WIDE (per l'SP-P830), o il tasto ST WIDE (per il GR-P730).**
   L'indicazione SURROUND si accende. Premendo di nuovo lo stesso tasto la funzione viene disattivata.

AUSSCHALT-TIMER

TIMER PER LO SPEGNIMENTO A TEMPO

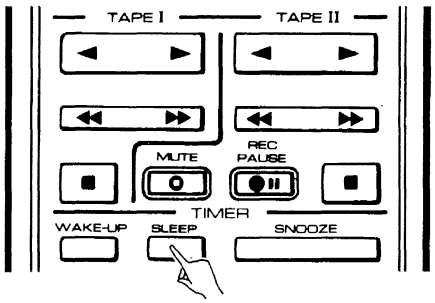

Fernbedienung für SX-P830
Telecomando per l'SX-P830

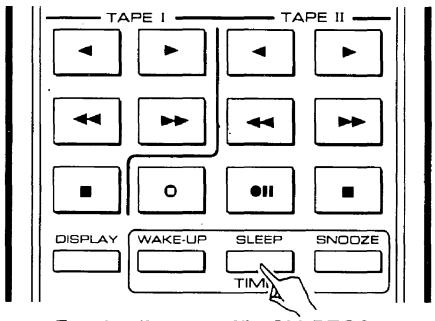

Fernbedienung für SX-P730
Telecomando per l'SX-P730

- Nach Ablauf der Einstellzeit wird das System automatisch abgeschaltet.
- Die Einstellungen werden von der Fernbedienung aus durchgeführt.

EINSTELLEN DES ABSCHALT-TIMERS

Die SLEEP-Taste an der Fernbedienung drücken.
Mit jedem Druck auf die Taste ändert sich die Betriebsart folgendermaßen:

Auto (Abschaltautomatik) → 90 (90 Minuten)
0 (aus) ← 30 (30 Minuten) ← 60 (60 Minuten)

Beispiel: Einstellen des Timers zur Abschaltung nach 30 Minuten:

30 SLEEP

- Durch Drücken der SLEEP-Taste während Abschalt-Timer-Betriebs wird die Restzeit angezeigt. Wird die Taste dann erneut gedrückt, ändert sich die Einstellzeit. Deshalb die Taste nicht erneut drücken, wenn die Einstellzeit nicht geändert werden soll.

Abschaltautomatik:
- Wird während CD-Wiedergabe oder während Aufnahme bzw. Wiedergabe einer Cassette mit der SLEEP-Taste AUTO gewählt, so wird der Strom bei Beendigung der Wiedergabe oder Aufnahme automatisch ausgeschaltet (Abschaltautomatik).
- Der Strom wird erst nach vollständigem Abschluß des CD- oder Cassetten-Betriebs ausgeschaltet.
- Wenn Abschaltautomatik bei fortlaufender Wiedergabe gewählt wird, wird der Strom bei Beendigung der Wiedergabe des gerade spielenden Decks abgeschaltet.

- Trascorso il tempo impostato, il sistema si spegne automaticamente.
- La regolazione della funzione viene fatta con il telecomando.

IMPOSTAZIONE DEL TIMER DI SPEGNIMENTO AUTOMATICO

Premere il tasto SLEEP del telecomando.
Ogni volta che il tasto viene premuto, il modo impostato cambia come segue.

Auto (spegnimento automatico) → 90 (90 minuti)
0 (off) ← 30 (30 minuti) ← 60 (60 minuti)

Esempio: Per far sì che il timer spenga il sistema dopo 30 minuti:

30 SLEEP

- Durante il funzionamento del timer di spegnimento automatico, premendo il tasto SLEEP il tempo rimanente prima dello spegnimento viene visualizzato. Se il tasto viene premuto di nuovo, il tempo impostato cambia. Se non si intende cambiarlo, quindi, è bene evitare di premere il tasto più di una volta.

Spegnimento automatico:
- Se il tasto SLEEP viene premuto in modo da scegliere il modo AUTO durante la riproduzione di un CD o durante la riproduzione o registrazione di una cassetta, il sistema si spegne automaticamente una volta che la riproduzione termina (modo di spegnimento automatico).
- Il sistema non si spegne se non quando il lettore CD o il registratore a cassette hanno terminato la propria funzione (qualunque essa sia).
- Se la funzione di spegnimento automatico viene impostata durante la riproduzione alternata, il sistema si spegne una volta che il Deck attualmente in funzione ha terminato la riproduzione.

TIMER-WIEDERGABE

LASSEN SIE SICH DURCH IHRE LIEBLINGSMUSIK WECKEN (EINSCHALT-TIMER)

RIPRODUZIONE A MEZZO TIMER

SVEGLIA CON LA MUSICA (RIPRODUZIONE VIA TIMER)

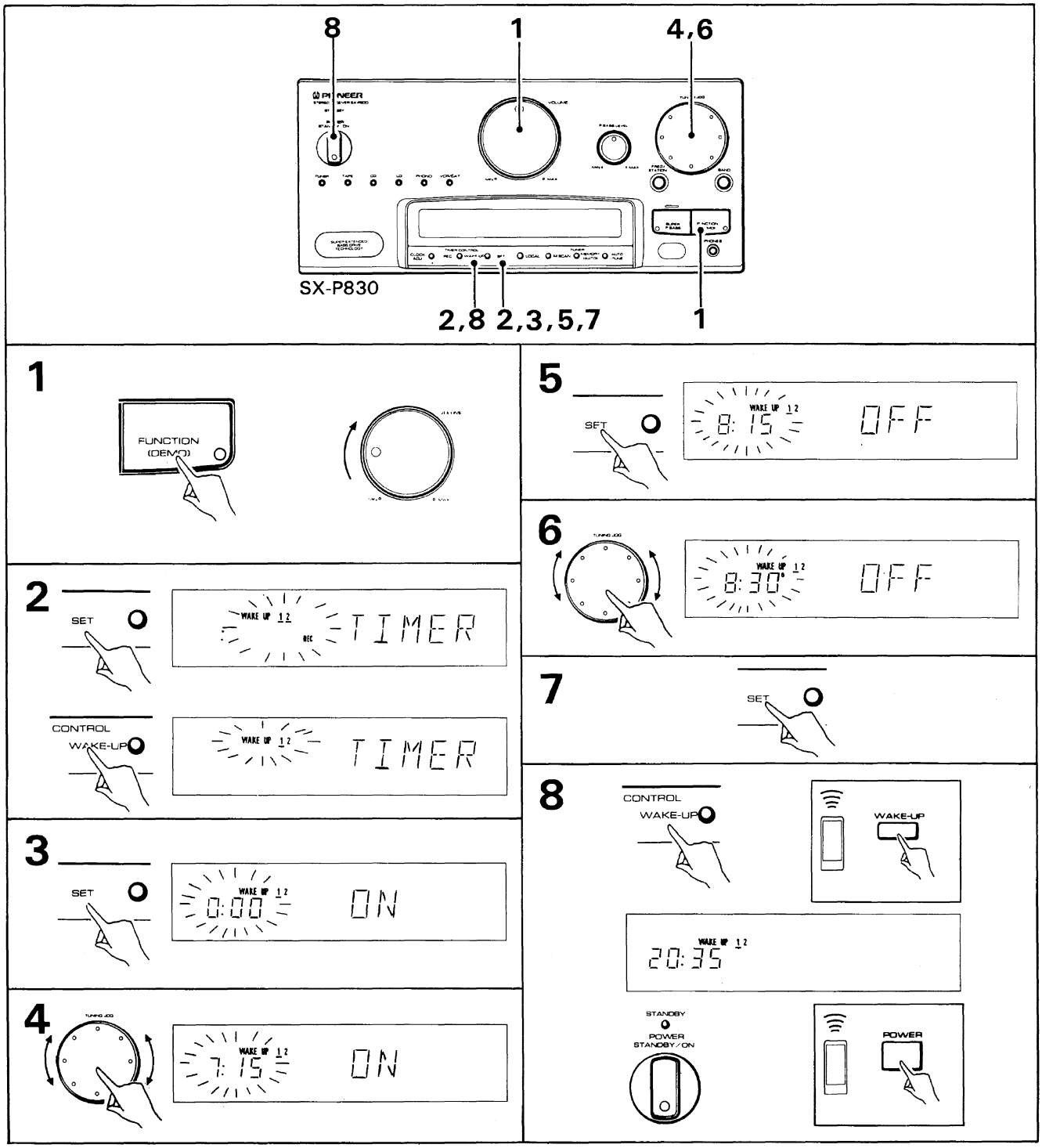

- Die Wiedergabe beginnt und endet gemäß Einstellzeiten (die Zeiten werden stets beibehalten, sofern nicht geändert).
- Zwei Wiedergabe-Timer (Einschalt-Timer) können eingestellt werden: Einschalt-Timer 1, Einschalt-Timer 2.
- Vor der Timer-Einstellung sicherstellen, daß die Uhrzeit richtig eingestellt ist.

- La riproduzione inizia e termina alle ore impostate. Se il programma non viene cancellato, esso viene eseguito tutti i giorni.
- Possono essere regolati due timer di riproduzione (sveglia con la musica): WAKE-UP 1 e WAKE-UP 2.
- Prima di regolare il timer, controllare che l'ora esatta sia stata regolata.

BETRIEB

Beispiel: Einstellen des Einschalt-Timers 1 für timergesteuerte Wiedergabe von 7:15 bis 8:30.

1. **Den Strom einschalten und das Gerät auf die gewünschte Wiedergabebedingung einstellen.**
   - Funktion:
     Für CD-Wiedergabe eine Disc in das Gerät einlegen. (Bei Gebrauch von PD-P930M Discs in die Magazinfächer 1 und 2 einlegen.) Für Tuner-Wiedergabe den gewünschten Sender mit der Senderruffunktion wählen.
     Für Cassettenbandwiedergabe eine Cassette einlegen (die Wiedergabe beginnt mit der Cassette in Deck I in Vorwärtsrichtung ▶).
   - Die Lautstärke wunschgemäß einstellen (Den Lautstärkeregler über den in der Abbildung gezeigten Punkt einstellen. Wenn die Lautstärke zu niedrig eingestellt ist, wird sie zu Beginn der timergesteuerten Wiedergabe automatisch auf diesen Punkt angehoben).
2. **Die SET-Taste und danach innerhalb von fünf Sekunden die WAKE-UP-Taste drücken, um entweder Einschalt-Timer 1 oder Einschalt-Timer 2 zu wählen.**
   Zur Wahl von Einschalt-Timer 1: einmal drücken.
   Zur Wahl von Einschalt-Timer 2: zweimal drücken.
   - Zur Wahl die Zeile unter den Nummern verwenden.
3. **Die SET-Taste drücken.**
   Hierdurch wird der Startzeit-Einstellmodus gewählt.
4. **Den TUNING JOG-Regler drehen, um die gewünschte Startzeit einzugeben.**
5. **Die SET-Taste drücken.**
   Hierdurch wird auf den Endzeit-Einstellmodus geschaltet.
   - Im Display erscheint automatisch eine Zeit eine Stunde nach der gewählten Startzeit. Um eine andere Endzeit einzustellen, Schritt 6 durchführen.
6. **Den TUNING JOG-Regler drehen, um die gewünschte Endzeit einzugeben.**
7. **Die SET-Taste drücken.**
   Hiermit sind alle Einstellungen abgeschlossen.
   - Nach Anzeige von Startzeit, Endzeit und anderen Funktionen (Wellenbereich, Stationsnummer und Empfangsfrequenz bei Verwendung des Tuners) schaltet das Display wieder auf die normale Anzeige zurück.
8. **Aktivieren des Timers:**
   Entweder Einschalt-Timer 1 oder Einschalt-Timer 2 wählen.
   Wenn der Strom nun eingeschaltet ist, so ist er auszuschalten.
   - Zur Wahl die Zeile unter den Nummern verwenden.

OPERAZIONE

Esempio: Regolare il timer WAKE-UP 1 per la riproduzione dalle 7:15 alle 8:30.

1. **Accendere il sistema e portarlo nel modo di riproduzione che si intende usare.**
   - Usi:
     Per riprodurre un CD, caricarne uno nel lettore CD. Se si usa il PD-P930M, inserire i CD nei piatti 1 e 2. Per ascoltare una trasmissione radio, scegliere una delle stazioni programmate. Per ascoltare una cassetta, caricarne una nel registratore.
     La riproduzione inizia sempre dal Deck I e nella direzione normale ▶.
   - Regolare il volume come desiderato e sempre al di sopra del punto indicato nell'illustrazione qui accanto. Se fosse troppo basso, verrebbe automaticamente portato sino a tale punto al momento d'inizio della riproduzione.
2. **Premere il tasto SET e, entro 5 secondi, quello WAKE-UP per scegliere il programma WAKE-UP 1 o quello WAKE-UP 2.**
   Per scegliere WAKE-UP 1, premere il tasto 1 volta.
   Per scegliere WAKE-UP 2, premere il tasto 2 volte.
   - Scegliere il programma desiderato portando il trattino al di sotto del numero desiderato.
3. **Premere il tasto SET.**
   Quest'operazione imposta il modo di selezione dell'ora di accensione.
4. **Ruotare il comando TUNING JOG per regolare l'ora di accensione.**
5. **Premere il tasto SET.**
   Quest'operazione imposta il modo di selezione dell'ora di spegnimento.
   - Il display indica automaticamente un'orario di circa un'ora successivo all'ora di accensione. Se lo si vuole modificare, passare alla fase 6.
6. **Ruotare il comando TUNING JOG per regolare l'ora di spegnimento.**
7. **Premere il tasto SET.**
   Questo completa la regolazione.
   - Il quadrante visualizza l'ora di inizio, l'ora di fine, e la funzione (nel caso in cui sia stato scelto il sintonizzatore, anche la banda, il numero della stazione e la frequenza), dopodiche ritorna alla visualizzazione delle normali indicazioni.
8. **Per attivare il timer:**
   Scegliere WAKE-UP 1 o WAKE-UP 2.
   Se l'unità è accesa, si spegne automaticamente.
   - Per scegliere, portare il trattino al di sotto del numero desiderato.

TIMER-WIEDERGABE

- Timergesteuerte Wiedergabe ist nicht möglich, wenn sowohl WAKE-UP 1 als auch 2 mit der WAKE-UP-Taste gelöscht worden ist. Da die Einstellungen noch gespeichert sind, kann timergesteuerte Wiedergabe später durch Wahl von WAKE-UP 1 oder 2 aktiviert werden.
- Wenn bei timergesteuerter Wiedergabe die erforderlichen Bedingungen für die gewählte Funktion nicht erfüllt sind (z.B. wenn keine CD oder Cassette bei Wahl einer dieser Programmquellen eingelegt ist, oder wenn die TUNED-Anzeige bei Wahl des Tuners an der gewählten Frequenz nicht leuchtet), sucht der Audio-Eingangswähler nach einer wiedergabebereiten Programmquelle und wählt eine solche gegebenenfalls automatisch an.

"NUR NOCH FÜNF MINUTEN" (SNOOZE)

- Durch Drücken der SNOOZE-Taste an der Fernbedienung nach Beginn einer timergesteuerten Wiedergabe wird der Strom abgeschaltet und fünf Minuten später wieder eingeschaltet. Dies bedeutet, daß der Timer als "freundlicher" Wecker eingesetzt werden kann, der darauf Rücksicht nimmt, wenn Sie noch ein bißchen Schlaf benötigen.
- Die SNOOZE-Funktion ist nur wirksam, wenn die Restzeit der timergesteuerten Wiedergabe noch mindestens fünf Minuten beträgt.
- Wenn ursprünglich weniger als fünf Minuten für die timergesteuerte Wiedergabe eingestellt worden sind oder die Rest-Wiedergabezeit kürzer als fünf Minuten ist, bleibt der Strom ständig ausgeschaltet.

Bei laufender timergesteuerter Wiedergabe die SNOOZE-Taste drücken.

- Die timergesteuerte Wiedergabe wird vorübergehend abgeschaltet und setzt fünf Minuten später wieder ein.

RIPRODUZIONE A MEZZO TIMER

- La riproduzione via timer non è possibile se il tasto WAKE-UP viene usato per cancellare sia WAKE-UP 1 che WAKE-UP 2. Dato che il programma rimane comunque in memoria, esso può essere riattivato a piacere reimpostando WAKE-UP 1 o WAKE-UP 2.
- Se durante l'uso della funzione di riproduzione via timer i preparativi per la sorgente di segnale desiderata non sono stati completati (ad esempio il CD o la cassetta non sono stati caricati o l'indicatore TUNED non si illumina per la frequenza scelta nel caso del sintonizzatore), il selettore d'ingresso ricerca una sorgente in grado di produrre segnale e la attiva automaticamente.

FUNZIONE DI SVEGLIA RIPETUTA (SNOOZE)

- Se il tasto SNOOZE del telecomando viene premuto dopo l'inizio della riproduzione via timer, il sistema si spegne, riaccendendosi dopo cinque minuti. In questo modo è possibile svegliarsi gradualmente, dormendo qualche minuto in più.
- La funzione di sveglia ripetuta può essere usata solo se rimangono almeno cinque minuti di riproduzione via timer a disposizione.
- Se ne fossero stati impostati o se ne rimanessero di meno, il sistema rimane spento.

Iniziata la riproduzione via timer, premere il tasto SNOOZE.

- La riproduzione via timer cessa, riprendendo dopo cinque minuti.

TIMER-AUFNAHME

REGISTRAZIONE A MEZZO TIMER

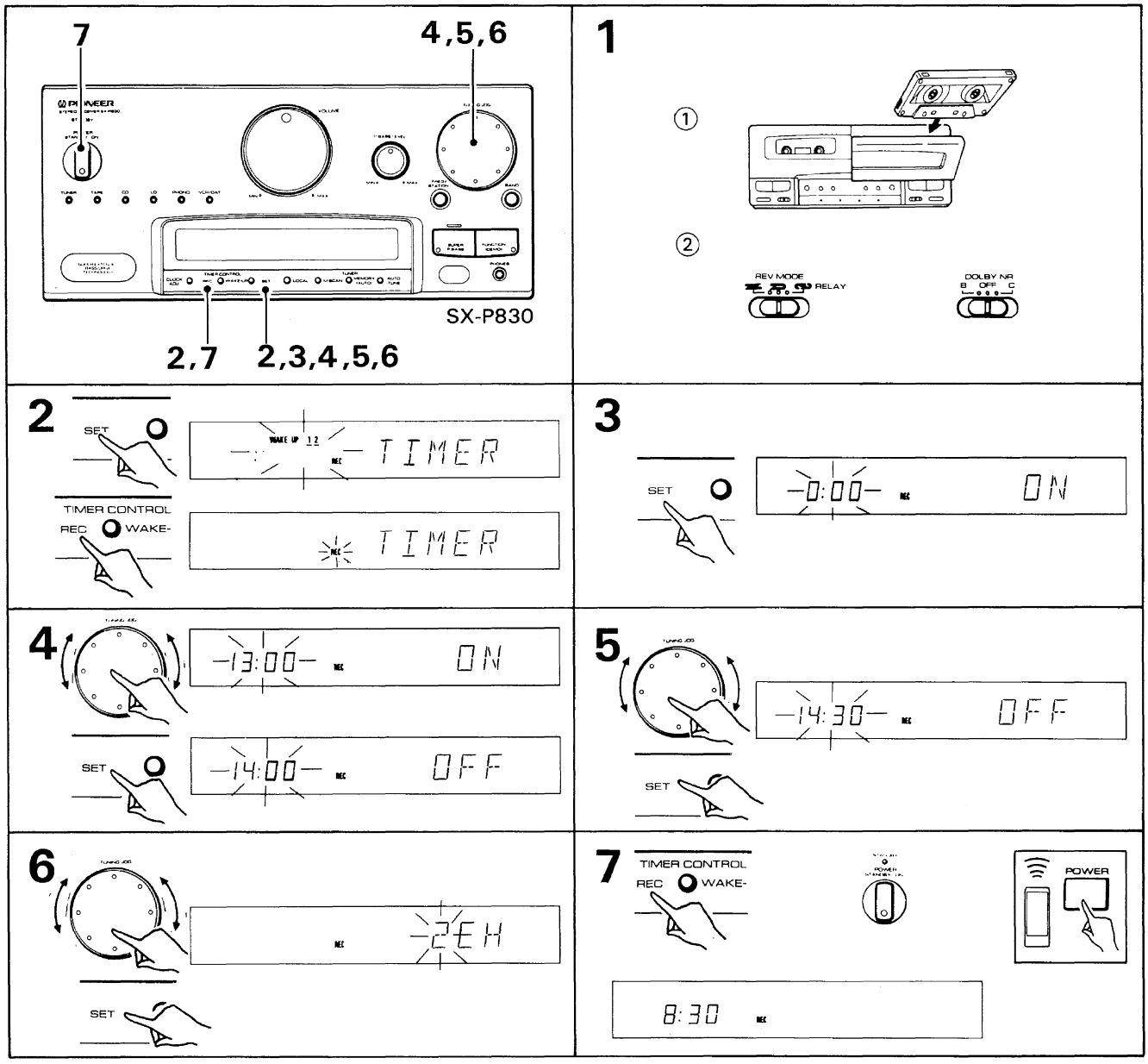

- Mit dieser Funktion kann das System automatisch für die Aufnahme von UKW- oder MW-Rundfunksendungen eingeschaltet werden.
  Optimal für Aufnahme von Programmen, die zu später Stunde ausgestrahlt werden, oder wenn Sie nicht zu Hause sind.
- Vor der Timer-Einstellung sicherstellen, daß die Uhrzeit richtig eingestellt ist.

BETRIEB

Beispiel: Aufnahme des unter Kanal 2 gespeicherten Rundfunksenders ab 13:00 bis 14:30.

1. Das Deck für Aufnahme vorbereiten.

- **Für Aufnahme auf Cassettenband:**

① Eine Cassette in Deck II einlegen.
Die Aufnahme beginnt in Vorwärtsrichtung (▶).

- Sicherstellen, daß die Löschschutzzunge der Cassette nicht herausgebrochen ist.

- Questa funzione consente di predisporre l'apparecchio in modo che si metta in funzione e registri dalla radio (AM o FM), senza bisogno di interventi manuali.
- Prima di regolare il timer, controllare che l'ora sia stata predisposta.

OPERAZIONI

Esempio: Per registrare la stazione radio memorizzata nel canale 2 dalla 13:00 alle 14:30.

1. Preparare il nastro per la registrazione.

- **Per la registrazione su cassetta:**

① Caricare un nastro nel Deck II. La registrazione ha inizio nella direzione normale (▶).

- Controllare che la linguetta di protezione della registrazione della cassetta non sia stata spezzata.
- Prima della registrazione, superare sempre la porzione guida del nastro, non registrabile.

- Das Band um die Länge des Vorspannbands, d.h. bis zum Erreichen der Magnetbeschichtung, vorspulen.

② Den REV MODE- und den DOLBY NR-Schalter einstellen.
: Um nur eine Seite zu bespielen.
oder : Um beide Seiten zu bespielen.

2. Die SET-Taste und innerhalb von fünf Sekunden danach die REC-Taste drücken.

Hierdurch wird auf den Aufnahmestartzeit-Einstellmodus geschaltet. Die gewünschte Startzeit einstellen.

3. Die SET-Taste drücken.

4. Den TUNING JOG-Regler drehen, um die gewünschte Aufnahmestartzeit einzugeben, dann die SET-Taste erneut drücken.

- Eine Stoppzeit von einer Stunde nach der Startzeit wird automatisch eingestellt.

5. Den TUNING JOG-Regler drehen, um die gewünschte Aufnahmestoppzeit einzugeben und die SET-Taste erneut drücken.

- Der Einstellmodus für die Aufnahmequelle wird gewählt.

6. Den TUNING JOG-Regler drehen, um den aufzunehmenden Rundfunksender zu wählen und die SET-Taste drücken.

- Hiermit sind die Einstellungen abgeschlossen. Der Kontrollmodus wird automatisch gewählt und die Einstellungen werden angezeigt.

7. Aktivieren des Timers:
Die REC-Taste drücken, so daß die REC-Anzeige aufleuchtet.

Wenn der Strom gerade eingeschaltet ist, muß er ausgeschaltet werden.

- Während timergesteuerter Aufnahme ist die APSC-Funktion nicht wirksam.
- Wenn die timergesteuerte Aufnahme beginnt, wird der Timer-Modus aufgehoben (die REC-Anzeige erlischt), die Einstellungen bleiben jedoch gespeichert und können später durch Drücken der Timer-REC-Taste erneut verwendet werden (sicherstellen, daß die REC-Anzeigelampe leuchtet).

Ändern der Timer-Einstellungen:

- Zur Änderung des Speicherinhalts die Einstellungen von Anfang an von neuem eingeben.

Wenn Ihnen bei einer Einstellung ein Fehler unterlaufen ist:

- Das Einstellverfahren bis zum Ende fortsetzen, dann zum Anfang zurückgehen und alle Einstellungen erneut richtig vornehmen.

② Regolare il tasto REV MODE ed il selettore DOLBY NR.
: Per registrare un solo lato
o : Per registrare ambedue i lati.

2. Premere il tasto SET ed entro cinque secondi il tasto REC.

In questo modo viene impostato il modo di regolazione dell'ora di inizio della registrazione. Impostare l'ora desiderata.

3. Premere il tasto SET.

4. Ruotare il comando TUNING JOG impostare l'ora desiderata di inizio della registrazione e premere di nuovo il tasto SET.

- Viene inserito automaticamente un periodo di tempo di un'ora, per l'arresto un'ora dopo l'ora di inizio.

5. Ruotare il comando TUNING JOG impostare l'ora desiderata di inizio della registrazione e premere di nuovo il tasto SET.

- Viene impostato il modo di scelta della sorgente di segnale da registrare.

6. Ruotare il comando TUNING JOG scegliere la stazione radio da registrare e premere il tasto SET.

- Questo completa l'impostazione del timer. Viene quindi impostato automaticamente il modo di controllo dei dati, che vengono visualizzati.

7. Per l'attivazione del timer:
Premere il tasto REC in modo da far accendere l'indicatore REC.

Se l'unità è accesa, si spegne automaticamente.

- La funzione APSC non è utilizzabile durante la registrazione via timer.
- Quando la registrazione via timer inizia, il modo del timer viene cancellato (e l'indicatore REC rimane acceso) ma il programma rimane in memoria e può essere usato di nuovo premendo di nuovo il tasto REC del timer. Controllare che l'indicatore REC si illumini.

Per modificare il programma del timer:

- Per modificare il programma del timer è necessario ripetere la programmazione dall'inizio.

Se durante la programmazione del timer si commette un errore:

- Completare la regolazione e ripeterla da capo in modo corretto.

TIMER-AUFNAHME

Überprüfen der Timer-Einstellungen:

① Die SET-Taste drücken.
② Zum Überprüfen der Einstellungen des Einschalt-Timers 1 oder 2 die WAKE-UP-Taste entweder ein- oder zweimal drücken, um eine der Einstellungen zu wählen. Zur Bestätigung der Timer-Aufnahme-Einstellungen die REC-Taste drücken.
Etwa 5 Sekunden später wird dann der Timer-Speicherinhalt angezeigt.

REGISTRAZIONE A MEZZO TIMER

Per confermare il contenuto di un programma del timer:

① Premere il tasto SET.
② Per confermare il programma WAKE-UP 1 o WAKE-UP 2, premere il tasto WAKE-UP una o due volte rispettivamente e scegliere l'uno o l'altro. Per confermare il programma di reigstrazione, premere il tasto REC.
Dopo circa 5 secondi, il modo di controllo dei dati fa automaticamente comparire sul display il contenuto del programma.

KOMBINIERTER GEBRAUCH DER TIMER-FUNKTIONEN

Kombinieren von Abschalt-Timer und timergesteuerter Wiedergabe:

Beispiel: Abschalten nach CD-Wiedergabe, Einschalten mit UKW-Programm.

USO CONTEMPORANEO DI PIU' FUNZIONI DEL TIMER

Per combinare le funzioni di spegnimento e di riproduzione via timer:

Esempio: Per addormentarsi ascoltando un CD e risvegliarsi ascoltando la radio.

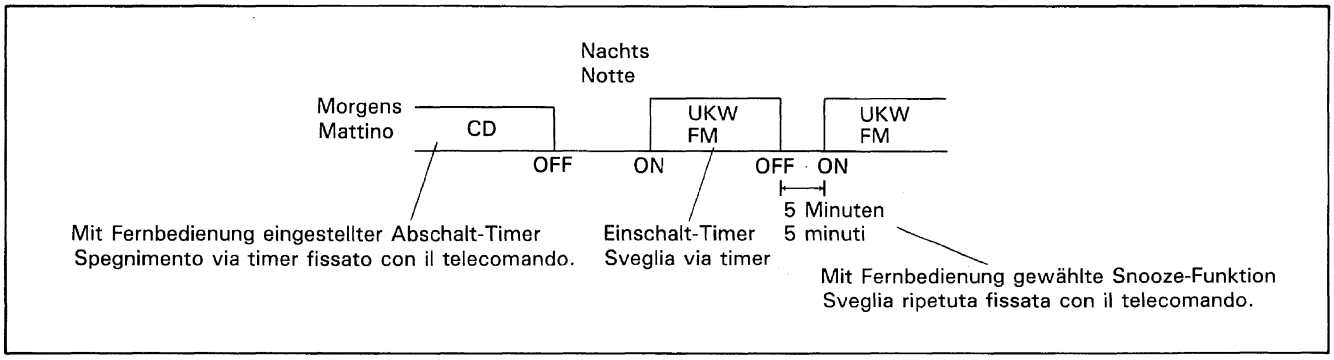

TIMER-AUFNAHME

Getrennter Gebrauch von Einschalt-Timer 1 und Einschalt-Timer 2:

Beispiel: An Wochentagen sollen die Einstellungen des Einschalt-Timers 1, an Wochenenden die des Einschalt-Timers 2 verwendet werden.

- Einschalt-Timer 1 und Einschalt-Timer 2 können gleichzeitig eingestellt werden.

REGISTRAZIONE A MEZZO TIMER

Uso separato di WAKE-UP 1 e WAKE-UP 2:

Esempio: Uso durante i giorni feriali di WAKE-UP 1 e durante i giorni festivi di WAKE-UP 2.

- WAKE-UP 1 e WAKE-UP 2 non possono però essere attivi contemporaneamente.

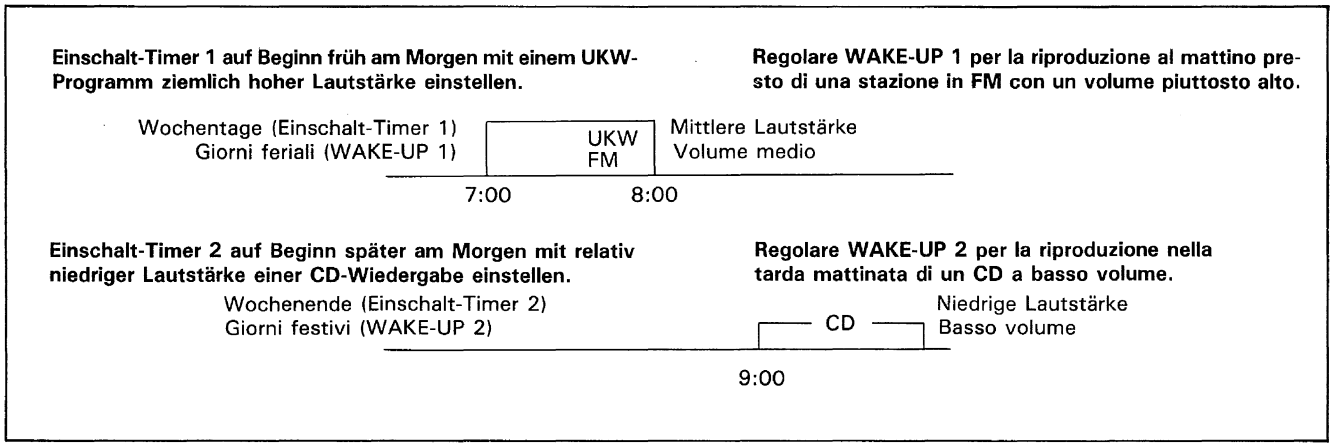

Kombinieren von Einschalt-Timer und timergesteuerter Aufnahme:

Wenn timergesteuerte Wiedergabe und timergesteuerte Aufnahme aufeinander folgen sollen, muß mindestens ein Abstand von einer Minute zwischen diesen beiden Vorgängen liegen.
Wenn kein entsprechender Zeitabstand zwischen diesen beiden Einstellungen gelassen wird, funktioniert die zweite Timer-Programmierung unter Umständen nicht richtig.

Uso contemporaneo della sveglia e della registrazione via timer:

Se la sveglia e la registrazione via timer sono regolate in modo da aver luogo in sequenza, lasciare fra l'una e l'altra almeno un minuto di intervallo.
In caso contrario, il programma del timer che si attiva per secondo potrebbe non funzionare normalmente.

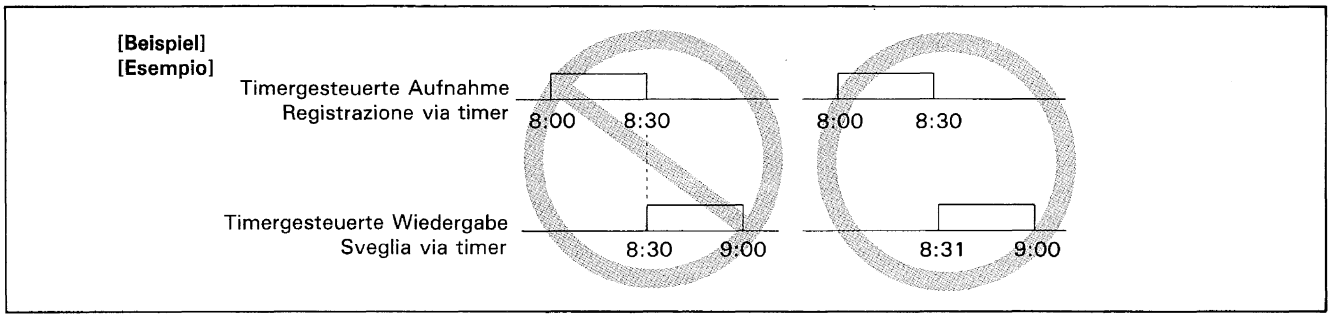

- Wenn sich mehrere Timer-Programmierungen überlappen, erhält jeweils die früher eingestellte Timer-Programmierung Vorrang, die spätere funktioniert nicht.
- Wenn sich mehrere Timer-Startzeiten überlappen, gilt folgende Prioritätsfolge:
  REC, WAKE-UP 1 oder WAKE-UP 2.
- Wenn der Abschalt-Timer auf Betrieb während eines anderen Timer-Programms eingestellt ist, erhält die Endzeit-Einstellung des Abschalt-Timers Vorrang gegenüber anderen Timer-Einstellungen.

- Se i tempi di più programmi del timer si sovrappongono parzialmente, quelli fissati prima hanno la priorità e quelli successivi non hanno corso.
- Se le ore di inizio di vari programmi del timer si sovrappongono, la priorità viene data nell'ordine a REC, WAKE-UP 1 e WAKE-UP 2.
- Se la funzione di spegnimento via timer viene attivata mentre un altro programma è attivato, essa riceve la priorità su tale programma.

WARTUNG

REINIGEN DES TONKOPF-BEREICHS

Tonköpfe, Tonwelle und Andruckrollen sind Teile, die sehr leicht verschmutzen. Eine Verschmutzung der Tonköpfe wirkt sich besonders negativ aus, da die hochfrequenten Signalbestandteile nicht wiedergegeben werden und die Stereo-Balance beeinträchtigt wird, so daß eine Verschlechterung der Klangqualität die Folge ist. Daher empfiehlt es sich, den Tonkopf-Bereich regelmäßig zu reinigen.

- Die Auswurftaste (⏏) drücken, um das Cassettenfach zu öffnen.
- Ein Wattestäbchen in Tonkopf-Reinigungsflüssigkeit tauchen und damit Tonköpfe, Tonwelle und Andruckrollen abwischen. 2 bis 3 Minuten warten, bis die Reinigungsflüssigkeit trocknet.

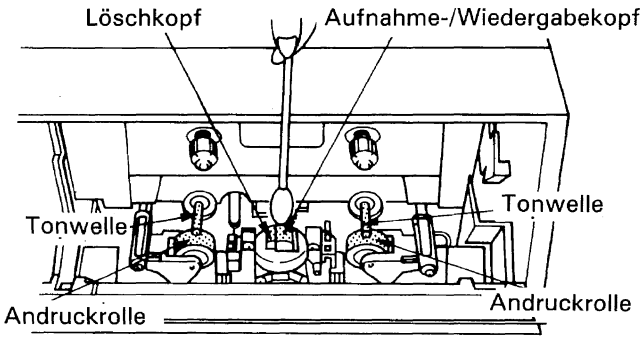

ENTMAGNETISIEREN DER CASSETTENDECK-TONKÖPFE

Nach längerem Gebrauch des Decks, oder wenn ein Magnet bzw. ein anderer magnetischer Gegenstand (Schraubendreher usw.) in die Nähe der Tonköpfe gelangt ist, können die Tonköpfe magnetisiert werden. Dies führt zu erhöhtem Rauschen und schlechterer Höhenwiedergabe. Entmagnetisieren Sie deshalb die Tonköpfe in regelmäßigen Abständen mit einem handelsüblichen Tonkopf-Entmagnetisierer. Zum Entmagnetisieren der Tonköpfe mit einem Tonkopf-Entmagnetisierer den Netzschalter einschalten. Um jedoch einen negativen Einfluß auf Receiver und Lautsprecher zu vermeiden, **den Lautstärkeregler des Receivers unbedingt ganz zurückdrehen** und gegebenenfalls Kopfhörer von Kopfhörerbuchse abtrennen. Vor der Entmagnetisierung sollten Sie auch die Bedienungsanleitung für den Tonkopf-Entmagnetisierer sorgfältig durchlesen.

PFLEGE DER AUSSENFLÄCHEN

- Staub und Schmutz mit einem Poliertuch oder einem anderen trockenen Tuch abwischen.
- Zum Reinigen stark verschmutzter Außenflächen ein weiches Tuch in fünf- bis sechsfach mit Wasser verdünntes neutrales Reinigungsmittel tauchen, gut auswringen, und die verschmutzten Stellen dann damit abwischen. Anschließend mit einem trockenen Tuch nachreiben. Kein Möbelwachs oder Scheuermittel verwenden.
- Auf keinen Fall Verdünner, Benzin, Insektensprays oder andere Chemikalien an oder in der Nähe dieser Anlage verwenden, da derartige Mittel die Oberflächen angreifen können.

MANUTENZIONE

PULIZIA DELLE TESTINE

Le testine, il cabestano ed il rullo pressore sono parti che possono facilmente sporcarsi. In particolare, se le testine sono sporche, i componenti ad alta frequenza del suono non vengono riprodotti chiaramente, e l'effetto stereofonico risulta quindi sbilanciato, con un conseguente deterioramento della qualità sonora. Si consiglia quindi di procedere con regolarità alla pulizia di queste parti.

- Premere il tasto di espulsione (⏏) per aprire il portello del vano portacassette.
- Bagnare un batuffolo di cotone in una soluzione di liquido per la pulizia ed usarlo per pulire le testine, i cabestani ed i rulli pressori. Attendere poi 2 o 3 minuti che il fluido si asciughi.

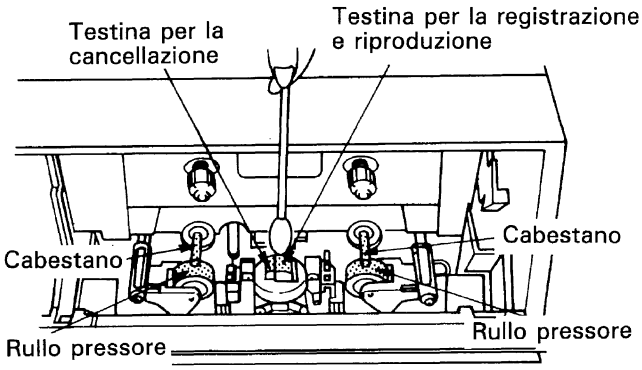

SMAGNETIZZAZIONE DELLE TESTINE

Le testine del registratore si potrebbero magnetizzare col tempo o se ad esse viene avvicinato un oggetto che produce un campo magnetico intenso (ad esempio un magnete o un cacciavite magnetizzato). La magnetizzazione delle testine causa un aumento del rumore e un calo delle alte frequenze. Se essa si verifica, fare uso ad intervalli regolari di uno smagnetizzatore del tipo comunemente in commercio così da eliminarla. Prima di farne uso, spegnere l'unità. Per evitare effetti negativi su sintoamplificatori e diffusori, **portare sempre il comando del volume del sintoamplificatore sulla posizione di minimo** e scollegare le cuffie dalla loro presa. Per maggiori dettagli, consultare le istruzioni dello smagnetizzatore.

MANUTENZIONE DELLE SUPERFICI ESTERNE

- Usare un panno morbido ed asciutto per togliere la polvere e lo sporco.
- Se le superfici esterne sono molto sporche, strofinarle con un panno morbido appena leggermente inumidito con soluzione neutra molto diluita di liquido per la pulizia ed asciugare poi il tutto con un panno asciutto. Non utilizzare cere o altri tipi di liquidi per pulizia.
- Non usare solventi, benzina, vaporizzatori di insetticidi od altri prodotti chimici nelle vicinanze del'apparecchio, perché questi prodotti hanno effetti corrosivi.

FEHLERSUCHE

Fehlbedienungen werden oft fälschlicherweise für Betriebsstörungen gehalten. Wenn Sie vermuten, daß bei einem Baustein irgendetwas nicht stimmt, prüfen Sie ihn gemäß den folgenden Punkten durch. Da die Störungsursache manchmal bei einem anderen Baustein liegen kann, sollten Sie die anderen verwendeten Bausteine und Elektrogeräte überprüfen. Läßt sich die Störung selbst nach den nachstehend aufgeführten Überprüfungen nicht beheben, lassen Sie das Gerät im nächsten PIONEER-Kundendienstzentrum oder bei Ihrem Fachhändler reparieren.

Symptom	Ursache	Abhilfemaßnahme
Keine Stromzufuhr, auch wenn der Netzschalter eingeschaltet ist.	• Netzstecker nicht an Netzsteckdose angeschlossen. • Verbindungskabel sind nicht richtig angeschlossen.	• Netzstecker richtig anschließen. • Die Kabel unter Bezugnahme auf die Abschnitte "Vorbereitung" und "Anschlüsse" der entsprechenden Bedienungsanleitungen richtig anschließen.
Kein Ton.	• Lautsprecherkabel oder Verbindungskabel sind von ihren Buchsen abgetrennt. • Die FUNCTION-Taste des Receivers ist nicht richtig eingestellt.	• Die Kabel unter Bezugnahme auf die Abschnitte "Vorbereitung" und "Anschlüsse" der entsprechenden Bedienungsanleitungen richtig anschließen. • Auf die gewünschte Programmquelle einstellen.
CASSETTENDECK		
Die Cassettenfachklappe läßt sich nicht öffnen.	• Das Deck wurde während Bandlaufs ausgeschaltet.	• Die Stromzufuhr wieder einschalten und die Auswurftaste (⏏) drücken.
Aufnahme ist nicht möglich.	• Die Löschschutzzunge der Cassette ist herausgebrochen.	• Eine andere Cassette verwenden oder die durch das Herausbrechen der Löschschutzzunge entstandene Öffnung mit Zellophanband überkleben.
Der Klang ist dumpf. Nach einer Neuaufzeichnung ist der Ton der ursprünglichen Aufnahme immer noch zu hören.	• Die Tonköpfe sind verschmutzt.	• Die Tonköpfe reinigen.
Ton ist dumpf, Höhen sind zu stark.	• Der DOLBY NR-Schalter ist nicht wie bei der Aufnahme eingestellt.	• Mit einer anderen Position des DOLBY NR-Schalters probieren.
Der Titelsuchlauf funktioniert nicht.	• Das Band hat keine signalfreien Stellen mit einer Länge von jeweils mindestens 4 Sekunden zwischen den einzelnen Titeln.	• Ein Band mit Pausen von mindestens 4 Sekunden zwischen den Titeln verwenden.

Symptom	Ursache	Abhilfemaßnahme
RADIO-EMPFANG		
Sender sind nicht oder kaum zu hören.	• Die Antenne ist nicht angeschlossen. • Die Antennenausrichtung stimmt nicht. • Andere elektrische Geräte werden gleichzeitig verwendet (Leuchtstoffröhren, Trockner usw.).	• Eine Antenne richtig anschließen. • Die Ausrichtung der Antenne korrigieren. • Geräte, die Störungen verursachen, ausschalten.
Stereo-Programme werden vom Receiver in Mono wiedergegeben.	• Die MONO-Anzeige leuchtet im Display des Receivers.	• Die FM MONO/RANDOM-Taste an der Fernbedienung drücken, so daß die MONO-Anzeige erlischt.
SONSTIGES		
Der Timer funktioniert nicht.	• Die Tageszeit ist nicht eingestellt.	• Die Tageszeit richtig einstellen.
Die Fernbedienung funktioniert nicht.	• Die Batterien der Fernbedienung sind leer. • Eine Leuchtstoffröhre befindet sich zu nahe am Fernbedienungsfenster.	• Neue Batterien einlegen. • Die Leuchtstoffröhre weiter entfernen.
Der Klangfeldprozessor (Klangbild-Controller) funktioniert nicht.	• Die EFFECT ON/OFF-Taste ist auf OFF gestellt.	• Die EFFECT ON/OFF-Taste einschalten (auf ON stellen).

Symptom	Ursache	Abhilfemaßnahme
CD-SPIELER (PD-P730T, PD-P930M)		
Die Wiedergabe stoppt unmittelbar nach Drücken der Wiedergabe-/Pausentaste (▶/❚❚).	• Die Disc ist verkehrt herum eingelegt.	• Die Disc richtig mit der Etikettenseite nach oben weisend einlegen (PD-P730T). • Die Disc richtig mit der Etikettenseite nach unten weisend einlegen (PD-P930M).
Kein Ton.	• Gerät ist auf Pause geschaltet. • Falschbedienung des Stereo-Receivers.	• Die Wiedergabe-/Pausentaste (▶/❚❚) drücken. • Die Einstellungen des Eingangswählers und Lautstärkereglers (VOLUME) des Receivers überprüfen.
Klangverzerrungen oder Rauschen.	• Interferenzen durch einen in der Nähe aufgestellten Fernseher.	• Den Fernseher ausschalten oder weiter vom CD-Spieler entfernen.
Während einer Wiedergabe kommt es zu einer Pause oder einem Stopp.	• Schmutz oder Schmierflecken auf der Disc.	• Die Disc reinigen.
Beim Abspielen einer gewissen CD tritt starkes Rauschen auf oder die Wiedergabe wird unterbrochen und gestoppt.	• Die Disc hat einen großen Kratzer oder ist verwellt. • Die Disc ist stark verschmutzt.	• Die Disc auswechseln. • Die Disc reinigen.
NUR PD-P730T		
Das Disc-Fach läßt sich mit der OPEN/CLOSE-Taste nicht öffnen.	• Der Strom ist ausgeschaltet.	• Den POWER-Schalter drücken.
NUR PD-P930M		
Das Magazin läßt sich durch Drücken der OPEN/EJECT-Taste nicht auswerfen.	• Der Strom ist ausgeschaltet.	• Den Strom durch Drücken des POWER-Schalters einschalten.

- Wenn Ihr System in unmittelbarer Nähe eines Fernsehgeräts aufgestellt ist, kann es zu Bildstörungen am Fernseher kommen. Dies kann bei bestimmten Frequenzen und Gebrauch einer Innenantenne der Fall sein. Um derartige Störungen zu vermeiden, entweder eine Außenantenne verwenden oder den Fernseher weiter vom Audio-System entfernen.
- Blitzschlag, statische Luftelektrizität und andere externe Ursachen können gelegentlich zu Funktionsstörungen des Systems führen. In derartigen Fällen den Strom kurz aus- und dann wieder einschalten, oder das Netzkabel vorübergehend abziehen und dann wieder anschließen.
- Da Bänder länger als C-90 sehr dünn sind, verfangen sie sich leicht an Andruckrolle oder Tonwelle und sind auch für unregelmäßige Wicklung anfällig. Daher sollten solche Bänder nicht mit diesem Gerät verwendet werden. Cassettenbänder mit einer Länge von 90 Minuten oder weniger verwenden.

DIAGNOSTICA

Errori operativi sono spesso scambiati per problemi o disfunzioni. Se sembra però che qualcosa non funzioni correttamente, verificare i punti indicati nella tabella seguente. Alle volte i problemi si trovano in un altro componente. Controllare quindi anche gli altri componenti del sistema, e tutte le apparecchiature elettriche collegate.
Se non si riesce a correggere il problema dopo aver controllato tutti i punti della lista qui fornita, rivolgersi per eventuali riparazioni al più vicino centro di servizio autorizzato della PIONEER.

Sintomo	Probabile causa	Rimedio
Alimentazione assente anche ad interruttore di alimentazione su ON.	• Spina scollegata dalla presa a muro. • I cavi di collegamento non sono collegati correttamente.	• Collegarla correttamente. • Consultare le sezioni sui collegamenti dei manuali e correggere i collegamenti.
La riproduzione non avviene.	• I fili dei diffusori ed i cavi di collegamento sono scollegati dai loro terminali. • La funzione del sintonizzatore non è predisposta correttamente.	• Consultare le sezioni sui collegamenti dei manuali e correggere i collegamenti. • Attivare la sorgente di segnale che si intende utilizzare.
REGISTRATORE A CASSETTE		
Lo sportello del vano portacassette non si apre.	• Il sistema è stato spento mentre il nastro era in moto.	• Accendere di nuovo l'apparecchio e premere il tasto di espulsione (⏏).
Registrazione impossibile.	• Le linguette di protezione della registrazione della cassetta sono state spezzate.	• Cambiare cassetta o coprire i fori lasciati dalle linguette con nastro adesivo sottile.
Il suono è "sporco". Registrando su un nastro già usato, il suono della registrazione precedente rimane udibile.	• Le testine sono sporche.	• Pulire le testine.
Il suono non è chiaro e le alte frequenze sono eccessive.	• Il selettore DOLBY NR durante la riproduzione si trova su di una posizione differente da quella usata per la registrazione.	• Provare a cambiare la posizione del selettore DOLBY NR.
La funzione MS di ricerca di brani non funziona.	• Il nastro non ha i soliti intervalli da 4 secondi fra un brano e l'altro.	• Usare nastri con intervalli da almeno 4 secondi fra un brano e l'altro.

Sintomo	Probabile causa	Rimedio
RICEZIONE RADIO		
Le stazioni sono inaudibili o debolissime.	• L'antenna è scollegata. • L'antenna non è orientata correttamente. • Disturbi da un altro apparecchio (ad esempio lampade a fluorescenza o asciugacapelli).	• Collegarla correttamente. • Orientarla sino ad ottenere un segnale chiaro. • Spegnere l'altro apparecchio.
La trasmissione è in stereo ma viene riprodotta in mono.	• L'indicatore MONO sul display del sintoamplificatore è illuminato.	• Premere il tasto FM MONO/RANDOM del telecomando in modo da far spegnere l'indicatore MONO.
ALTRI		
Il timer non funziona.	• L'ora esatta non è stata regolata.	• Regolare l'ora esatta.
Il telecomando non funziona.	• Le batterie del telecomando sono esaurite. • Una lampada a fluorescenza accesa è troppo vicina al sensore di telecomando.	• Sostituire le batterie con altre nuove. • Spostare la lampada a fluorescenza.
Il processore di campo sonoro (controllore di immagine sonora) non funziona.	• Il tasto EFFECT ON/OFF è disattivato.	• Premere EFFECT ON/OFF attivandolo.

Sintomo	Probabile causa	Rimedio
LETTORE CD (PD-P730T, PD-P930M)		
La riproduzione si ferma immediatamente dopo che il tasto di riproduzione/pausa (▶/❚❚) viene premuto.	• Il disco è stato caricato alla rovescia.	• Caricarlo correttamente con l'etichetta rivolta in alto (PD-P730T) • Caricarlo correttamente con l'etichetta rivolta in basso (PD-P930M)
Riproduzione impossibile.	• Il lettore si trova in pausa. • Il sintoamplificatore stereo non viene usato correttamente.	• Premere il tasto di riproduzione/pausa (▶/❚❚). • Controllare la regolazione dei selettori d'ingresso e dei comandi VOLUME del sintoamplificatore.
Il suono è distorto o vi sono rumori.	• Si ricevono interferenze da un televisore acceso nelle vicinanze.	• Spegnere il televisore o allontanarlo dal lettore CD.
Nel corso della riproduzione la lettura si interrompe o si ferma.	• Il disco è sporco.	• Ripulirlo.
Si odono notevoli rumori quando si riproduce un certo disco, o la lettura si interrompe o si ferma.	• Il disco ha una profonda rigatura, o è deformato. • Il disco è molto sporco.	• È meglio ascoltarne un altro. • Ripulirlo accuratamente.
SOLO PER IL PD-P730T		
Il piatto portadischi non si chiude anche premendo il tasto OPEN/CLOSE.	• L'apparecchio è spento.	• Accenderlo premendo l'interruttore POWER.
SOLO PER IL PD-P930M		
Il caricatore non viene espulso quando si preme il tasto OPEN/EJECT.	• Il lettore CD è spento.	• Premere l'interruttore POWER per accendere il lettore CD.

- Se il sistema viene installato molto vicino ad un televisore, l'immagine di quest'ultimo potrebbe venire disturbata. Ciò potrebbe accadere con particolare frequenza se si usa un'antenna interna. Se il problema si verifica, passare all'uso dell'antenna esterna o allontanare televisore e sistema.
- Il sistema potrebbe a volte non funzionare correttamente a causa di fulmini, elettricità statica o altre cause. In tali casi, portare l'interruttore POWER su OFF e quindi di nuovo su ON oppure scollegare e ricollegare la spina di alimentazione.
- I nastri di lunghezza superiore a C-90 sono molto sottili e si attorcigliano facilmente intorno al rullo pressore o ai cabestani, causando irregolarità nell'avvolgimento. Con questo apparecchio usare solamente nastri della durata di 90 minuti o meno.

TECHNISCHE DATEN

STEREO-RECEIVER: SX-P830

Verstärker-Teil

Dauerausgangsleistung (DIN) ..... 42 W + 42 W
(1 kHz, Gesamtklirrfaktor 1%, 8 Ohm)
Dauerausgangsleistung (RMS) ..... 50 W + 50 W
(1 kHz, Gesamtklirrfaktor 5%, 8 Ohm)
Musikleistung (DIN) ..... 65 W + 65 W
(1 kHz, Gesamtklirrfaktor 1%, 8 Ohm)
Gesamtklirrfaktor, 1 kHz, 25 W, 8 Ohm 0,1%*

- *Die oben aufgeführten Daten gelten bei 230 V.*

Spannungsversorgung/Verschiedenes

Netzanforderungen ..... 220-230 V Wechselspannung, 50/60 Hz
Leistungsaufnahme ..... 285 W
Außenabmessungen ..... 260 (B) × 117 (H) × 264 (T) mm
Gewicht ..... 4,9 kg
* Mit Audio-Spektrumanalysator gemessen.

STEREO-RECEIVER: SX-P730

Verstärker-Teil

Dauerausgangsleistung (DIN) ..... 28 W + 28 W
(1 kHz, Gesamtklirrfaktor 1%, 8 Ohm)
Dauerausgangsleistung (RMS) ..... 36 W + 36 W
(1 kHz, Gesamtklirrfaktor 5%, 8 Ohm)
Musikleistung (DIN) ..... 50 W + 50 W
(1 kHz, Gesamtklirrfaktor 1%, 8 Ohm)
Gesamtklirrfaktor, 1 kHz, 20 W, 8 Ohm 0,1%*

- *Die oben aufgeführten Daten gelten bei 230 V.*

Elektrik, Sonstiges

Netzanforderungen ..... 220-230 V Wechselspannung, 50/60 Hz
Leistungsaufnahme ..... 195 W
Außenabmessungen ..... 260 (B) × 117 (H) × 264 (T) mm
Gewicht ..... 4,4 kg
* Mit Audio-Spektrumanalysator gemessen.

SX-P830/SX-P730

UKW-Tuner-Teil

Empfangsfrequenzbereich ..... 87,5—108,0 MHz
Nutzempfindlichkeit ..... MONO: 12,8 dBf, IHF (1,2 μV/75 Ohm)
Empfindlichkeit (DIN)
MONO (S/N 26 dB) ..... 1 μV/75 Ohm
STEREO (S/N 46 dB) ..... 50 μV/75 Ohm
Rauschabstand
(IHF, 85 dBf Eingang) ..... MONO: 77 dB
Rauschabstand (DIN) ..... MONO: 66 dB
STEREO: 60 dB
Klirrfaktor ..... STEREO: 0,5%, 1 kHz
Antenneneingang ..... 75 Ohm unsymmetrisch

MW-Tuner-Teil

Empfangsbereich ..... 531 kHz bis 1.602 kHz
Empfindlichkeit (IHF, Rahmenantenne) ..... 350 μV/m
Antenne ..... Rahmenantenne

KLANGFELDPROZESSOR: SP-P830

Mittenfrequenzen ..... 60 Hz, 150 Hz, 400 Hz, 1 kHz, 2,4 kHz, 6 kHz, 15 kHz
Einstellbarer Bereich ..... ± 7 dB

Spectrum Analyzer-Teil

Mittenfrequenzen ..... 60 Hz, 150 Hz, 400 Hz, 1 kHz, 2,4 kHz, 6 kHz, 15 kHz
Außenabmessungen ..... 260 (B) × 84 (H) × 246 (T) mm
Gewicht ..... 2,0 kg

KLANGBILD-CONTROLLER: GR-P730

Mittenfrequenzen ..... 60 Hz, 150 Hz, 400 Hz, 1 kHz, 2,4 kHz, 6 kHz, 15 kHz
Einstellbarer Bereich ..... ±7 dB

Spectrum Analyzer-Teil

Mittenfrequenzen ..... 60 Hz, 150 Hz, 400 Hz, 1 kHz, 2,4 kHz, 6 kHz, 15 kHz
Außenabmessungen ..... 260 (B) × 84 (H) × 246 (T) mm
Gewicht ..... 2,2 kg

DOPPELCASSETTENDECK: CT-P830WR

Spuren ..... 4 Spuren, 2-Kanal-Stereo
Wiedergabekopf ..... Hart-Permalloy (×1)
Aufnahme/ Wiedergabekopf .. Hart-Permalloy (×1)
Löschkopf ..... Ferrit (×1)
Motor ..... Gleichstrom-Servomotor mit 2 Geschwindigkeiten (×2)
Gleichlaufschwankungen ..... 0,09% (effektiv)
Umspulzeit ..... ca. 120 Sekunden (mit C-60-Band)
Frequenzgang:
TYP IV (Metallband) .... 35 Hz—16.000 Hz ±6 dB (−20 dB Aufnahme)
TYP II (HIGH/CrO_2)-Band ..... 35 Hz—15.000 Hz ±6 dB (−20 dB Aufnahme)
TYP I (Normalband) ..... 35 Hz—14.000 Hz ±6 dB (−20 dB Aufnahme)
Rauschabstand ..... 56 dB

- Mit Dolby-Rauschunterdrückung Typ B ..... 10 dB Verbesserung bei 5 kHz
- Mit Dolby-Rauschunterdrückung Typ C ..... 19 dB Verbesserung bei 5 kHz

Sonstiges

Abmessungen ..... 260 (B) × 117 (H) × 243 (T) mm
Gewicht ..... 2,7 kg

DOPPELCASSETTENDECK: CT-P730WR

Spuren ..... 4 Spuren, 2-Kanal-Stereo
Wiedergabekopf ..... Hart-Permalloy (× 1)
Aufnahme/ Wiedergabekopf .. Hart-Permalloy (× 1)
Löschkopf ..... Ferrit (× 1)
Motor ..... Gleichstrom-Servomotor mit 2 Geschwindigkeiten (× 2)
Gleichlaufschwankungen ..... 0,09% (effektiv)
Umspulzeit ..... ca. 120 Sekunden (mit C-60-Band)
Frequenzgang:
TYP IV (Metallband) .... 35 Hz—16.000 Hz ±6 dB (−20 dB Aufnahme)
TYP II (HIGH/CrO_2)-Band ..... 35 Hz—15.000 Hz ±6 dB (−20 dB Aufnahme)
TYP I (Normalband) ..... 35 Hz—14.000 Hz ±6 dB (−20 dB Aufnahme)
Rauschabstand ..... 56 dB
- Mit Dolby-Rauschunterdrückung Typ B ..... 10 dB Verbesserung bei 5 kHz
- Mit Dolby-Rauschunterdrückung Typ C ..... 19 dB Verbesserung bei 5 kHz

Sonstiges

Abmessungen ..... 260 (B) × 117 (H) × 243 (T) mm
Gewicht ..... 2,7 kg

LAUTSPRECHERSYSTEM: S-P930

Gehäuse ..... Regalstil, Baßreflex
System ..... Dreiwege-, Lautsprechersystem
Lautsprecher:
Tieftöner ..... Konustyp, 15 cm
Mitteltöner ..... Konustyp, 6,6 cm
Hochtöner ..... Kalottentyp, 2 cm
Nennimpedanz ..... 8 Ohm
Frequenzbereich ..... 40—35.000 Hz
Empfindlichkeit ..... 89 dB/W bei 1 m Entfernung
Musikleistung (DIN) ..... 80 W
Übergangsfrequenzen ..... 5.000 Hz, 10.000 Hz
Abmessungen ..... 200 (B) × 400 (H) × 284 (T) mm
Gewicht ..... 4,7 kg

LAUTSPRECHERSYSTEM: S-P730

Gehäuse ..... Regalstil, Baßreflex
System 2-wege-, 2-Lautsprecher-system
Tieftöner ..... Konustyp, 14 cm
Hochtöner ..... Konustyp, 6,6 cm
Nennimpedanz ..... 8 Ohm
Frequenzbereich ..... 42 — 20.000 Hz
Empfindlichkeit ..... 85 dB/W bei 1 m Entfernung
Musikleistung (DIN) ..... 60 W
Übergangsfrequenzen ..... 5.000 Hz
Abmessungen ..... 200 (B) × 400 (H) × 284 (T) mm
Gewicht ..... 4,5 kg

ZUBEHÖR:

Bedienungsanleitung 1
UKW-T-Innenantenne 1
MW-(LW-)Rahmeninnenantenne 1
Systemkabel 1
Fernbedienung 1
Batterien 2

ANMERKUNG:
Änderungen der technischen Daten und des Designs zum Zwecke der Verbesserung ohne vorherige Bekanntgabe vorbehalten.

Veröffentlicht von Pioneer Electronic Corporation.
Urheberrechtlich geschützt © 1992 Pioneer Electronic Corporation. Alle Rechte vorbehalten.

DATI TECNICI

SINTOAMPLIFICATORE STEREO: SX-P830

Sezione dell'amplificatore

Potenza continua (DIN) ..... 42 W + 42 W
(ad 1 kHz, dist. arm. tot. dell'1%, 8 ohm)
Potenza continua (RMS) ..... 50 W + 50 W
(ad 1 kHz, dist. arm. tot. del 5%, 8 ohm)
Potenza musicale (DIN) ..... 65 W + 65 W
(ad 1 kHz, dist. arm. tot. del 1%, 8 ohm)
Distorsione armonica totale ad 1 kHz, 25 W e 8 ohm ..... 0,1% (*)

- *La specifiche suddette si applicano quando l'alimentazione è a 230 V.*

Sezione elettrica, altro

Alimentazione ..... Corrente alternata a 220-230 Volt, 50/60 Hz
Consumo ..... 285 W
Dimensioni esterne ..... 260 (largh.) × 117 (alt.) × 264 (prof.) mm.
Peso ..... 4,9 kg.
(*) Misurata con un analizzatore di spettro audio.

SINTOAMPLIFICATORE STEREO: SX-P730

Sezione dell'amplificatore

Potenza continua (DIN) ..... 28 W + 28 W
(ad 1 kHz, dist. arm. tot. dell'1%, 8 ohm)
Potenza continua (RMS) ..... 36 W + 36 W
(ad 1 kHz, dist. arm. tot. del 5%, 8 ohm)
Potenza musicale (DIN) ..... 50 W + 50 W
(ad 1 kHz, dist. arm. tot. del 1%, 8 ohm)
Distorsione armonica totale ad 1 kHz, 20 W e 8 ohm ..... 0,1% (*)

- *La specifiche suddette si applicano quando l'alimentazione è a 230 V.*

Sezione elettrica, altro

Alimentazione ..... Corrente alternata a 220-230 Volt, 50/60 Hz
Consumo ..... 195 W
Dimensioni esterne ..... 260 (largh.) × 117 (alt.) × 264 (prof.) mm.
Peso ..... 4,4 kg.
(*) Misurata con un analizzatore di spettro audio.

SX-P830/SX-P730

Sezione del sintonizzatore FM

Gamma delle frequenze ricevibili ..... da 87,5 a 108,0 MHz
Sensitività utile ..... MONO: 12,8 dBf, (IHF, 1,2 μV/75 ohm)
Sensitività (DIN)
MONO (S/N 26 dB) ..... 1 μV/75 ohm
STEREO (S/N 46 dB) ..... 50 μV/75 ohm
Rapporto segnale/rumore (IHF, con ingresso di 85 dBf) ..... MONO: 77 dB
Rapporto segnale/rumore (DIN) ..... MONO: 66 dB
STEREO: 60 dB
Distorsione ..... STEREO: 0,5%, ad 1 kHz
Ingresso dell'antenna ..... 75 ohm, non bilanciati

Sezione del sintonizzatore AM

Gamma delle frequenze ricevibili ..... da 531 a 1.602 kHz
Sensitività (IHF, antenna circolare) ..... 350 μV/m
Antenna ..... Antenna circolare

ELABORATORE DEL CAMPO SONORO: SP-P830

Frequenze centrali .... 60 Hz, 150 Hz, 400 Hz, 1 kHz, 2,4 kHz, 6 kHz, 15 kHz
Gamma massima di variazione ..... ±7 dB

Sezione dell'analizzatore di spettro

Frequenze centrali ..... 60 Hz, 150 Hz, 400 Hz, 1 kHz, 2,4 kHz, 6 kHz, 15 kHz
Dimensioni esterne ..... 260 (largh.) × 84 (alt.) × 246 (prof.) mm.
Peso ..... 2,0 kg.

CONTROLLORE DELL'IMMAGINE SONORA: GR-P730

Frequenze centrali ..... 60 Hz, 150 Hz, 400 Hz, 1 kHz, 2,4 kHz, 6 kHz, 15 kHz
Gamma massima di variazione ..... ±7 dB

Sezione dell'analizzatore di spettro

Frequenze centrali ..... 60 Hz, 150 Hz, 400 Hz, 1 kHz, 2,4 kHz, 6 kHz, 15 kHz
Dimensioni esterne ..... 260 (largh.) × 84 (alt.) × 246 (prof.) mm.
Peso ..... 2,2 kg.

DECK PER CASSETTE A DOPPIA MECCANICA: CT-P830WR

Piste ..... Stereo a 4 piste e 2 canali
Testina di riproduzione ..... 1 testina in lega dura
Testina di registrazione e riproduzione ..... 1 testina in lega dura
Testina di cancellazione ..... 1 testina di ferrite
Motori ..... 2 servomotori a corrente continua, a 2 velocità
Fluttuazioni e fruscii ..... 0,09% (WRMS)
Tempo di riavvolgimento e di avanzamento veloce .... circa 120 secondi (con nastri C-60)
Risposta in frequenza:
Nastro di tipo IV (metal) ..... da 35 a 16.000 Hz, ±6 dB (registrato a −20 dB)
Nastro di tipo II (al cromo) (high/CrO_2) ..... da 35 a 15.000 Hz, ±6 dB (registrato a −20 dB)
Nastro di tipo I (normali) ..... da 35 a 14.000 Hz, ±6 dB (registrato a −20 dB)

Rapporto segnale/rumore ..... 56 dB
- Con DOLBY NR B inserito ..... miglioramento di 10 dB a 5 kHz
- Con DOLBY NR C inserito ..... miglioramento di 19 dB a 5 kHz

Altro

Dimensioni ..... 260 (largh.) × 117 (alt.) × 243 (prof.) mm.
Peso ..... 2,7 kg.

DECK PER CASSETTE A DOPPIA MECCANICA: CT-P730WR

Piste ..... Stereo a 4 piste e 2 canali
Testina di riproduzione ..... 1 testina in lega dura
Testina di registrazione e riproduzione ..... 1 testina in lega dura
Testina di cancellazione ..... 1 testina di ferrite
Motori ..... 2 servomotori a corrente continua, a 2 velocità
Fluttuazioni e fruscii ..... 0,09% (WRMS)
Tempo di riavvolgimento e di avanzamento veloce .... circa 120 secondi (con nastri C-60)
Risposta in frequenza:
Nastro di tipo IV (metal) ..... da 35 a 16.000 Hz, ±6 dB (registrato a −20 dB)
Nastro di tipo II (al cromo) (high/CrO_2) ..... da 35 a 15.000 Hz, ±6 dB (registrato a −20 dB)
Nastro di tipo I (normali) ..... da 35 a 14.000 Hz, ±6 dB (registrato a −20 dB)
Rapporto segnale/rumore ..... 56 dB
- Con DOLBY NR B inserito ..... miglioramento di 10 dB a 5 kHz
- Con DOLBY NR C inserito ..... miglioramento di 19 dB a 5 kHz

Altro

Dimensioni ..... 260 (largh.) × 117 (alt.) × 243 (prof.) mm.
Peso ..... 2,7 kg.

SISTEMA DEGLI ALTOPARLANTI: S-P930

Casse ..... In stile a libreria, tipo bass reflex
Sistema ..... 3 vie, 3 altoparlanti
Altoparlanti:
Woofer ..... A cono da 15 cm.
Gamma media ..... A cono da 6,6 cm.
Tweeter ..... A dome da 2 cm.
Impedenza nominale ..... 8 ohm
Gamma di frequenza ..... da 40 a 35.000 Hz
Sensibilità ..... 89 dB/W ad 1 m. di distanza
Potenza musicale (DIN) ..... 80 W
Frequenze di crossover ..... 5.000 Hz e 10.000 Hz
Dimensioni ..... 200 (largh.) × 400 (alt.) × 284 (prof.) mm.
Peso ..... 4,7 kg.

SISTEMA DEGLI ALTOPARLANTI: S-P730

Casse ..... In stile a libreria, tipo bass reflex
Sistema ..... 2 vie, 2 altoparlanti
Altoparlanti:
Woofer ..... A cono da 14 cm.
Tweeter ..... A cono da 6,6 cm.
Impedenza nominale ..... 8 ohm
Gamma di frequenza ..... da 42 a 20.000 Hz
Sensibilità ..... 85 dB/W ad 1 m. di distanza
Potenza musicale (DIN) ..... 60 W
Frequenze di crossover ..... 5.000 Hz
Dimensioni ..... 200 (largh.) × 400 (alt.) × 284 (prof.) mm.
Peso ..... 4,5 kg.

ACCESSORI:

Istruzioni per l'uso 1
Antenna FM interna del tipo a T 1
Antenna AM interna circolare 1
Cavo di sistema 1
Dispositivo per il comando a distanza 1
Batterie 2

NOTA:
Il disegno ed i dati tecnici di queste apparecchiature sono soggetti a modifiche senza preavviso, per un ulteriore miglioramento del prodotto.

Pubblicato da Pioneer Electronic Corporation.
Copyright © 1992 Pioneer Electronic Corporation.
Tutti i diritti reservati.

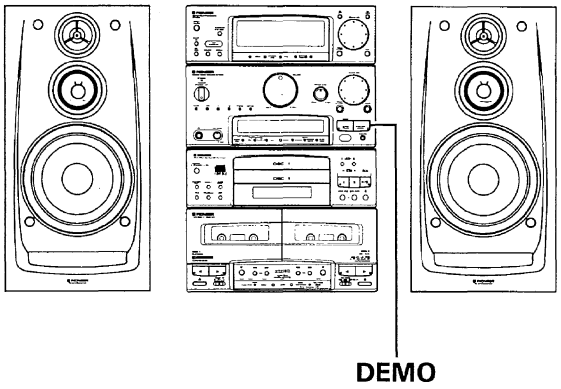

Durch Drücken der FUNCTION (DEMO)-Taste bei auf STANDBY geschaltetem Gerät wird die Demonstrationsbetriebsart gewählt und die Stromzufuhr eingeschaltet.
In der Demonstrationsbetriebsart werden die zahlreichen Systemfunktionen der Reihe nach demonstriert. Wenn eine CD eingesetzt ist, kann die Wiedergabe gleichzeitig erfolgen.
Wenn der Netzschalter bei ausgeschalteter Demonstrationsbetriebsart eingeschaltet ist, die FUNCTION (DEMO)-Taste erneut drücken.

Se il tasto FUNCTION (DEMO) viene premuto ad apparecchio spento, viene inserita la modalità di visualizzazione delle funzioni disponibili e l'apparecchio si accende.
Nella modalità DEMO, le funzioni comprese nelle varie predisposizioni di questa sistema vengono visualizzate sul quadrante. Se viene selezionata la funzione CD, allo stesso tempo si può godere della riproduzione dei dischi.
Se si accende l'apparecchio con la funzione di visualizzazione disattivata, premere di nuovo i tasti FUNCTION (DEMO).

Published by Pioneer Electronic Corporation.
Copyright © 1992 Pioneer Electronic Corporation.
All rights reserved.

PIONEER ELECTRONIC CORPORATION 4-1, Meguro 1-Chome, Meguro-ku, Tokyo 153, Japan
PIONEER ELECTRONICS [USA] INC. 2265 East 220th Street, Long Beach, California 90810, U.S.A.
P.O. BOX 1720, Long Beach, California 90801, U.S.A.
PIONEER ELECTRONICS OF CANADA, INC. 300 Allstate Parkway Markham, Ontario L3R 0P2, Canada
PIONEER ELECTRONIC [EUROPE] N.V. Haven 1087 Keetberglaan 1, 9120 Melsele, Belgium, TEL: 03/750.05.11
PIONEER ELECTRONICS AUSTRALIA PTY. LTD. 178-184 Boundary Road, Braeside, Victoria 3195, Australia, TEL: [03] 580-9911

<92J07RF0Y01> <ARC1379-A>